±0,000 = 263,500 m n.m.

| | | | |
|---|---|---|---|
| | | | |
| Revize | Vypracoval | Popis revize | Datum |

LT PROJEKT
PROJEKTOVÁNÍ ZDRAVOTNICKÉ VÝSTAVBY

Hlavní inženýr projektu:
ING. LUDĚK TOMEK

Vedoucí projektant zakázky:
ING. PETRA VÁCLAVKOVÁ

Investor:
Nemocnice Vyškov, příspěvková organizace
Purkyňova 235/36, 682 01 Vyškov
Tel: +420 517 315 111
www.nemvy.cz

Profese:
ARCH - STAV

Zpracovatel dílu:
LT PROJEKT a.s., Kroftova 45, 616 00 Brno
Tel: +420 602 504 354
E-mail: laura.draexler@ltprojekt.cz
www: www.ltprojekt.cz

| Odpovědný projektant: | Vypracoval: | Kontroloval: |
|---|---|---|
| ING. PETRA VÁCLAVKOVÁ | ING. ARCH. I. K. RÝZNAROVÁ | ING. PETRA VÁCLAVKOVÁ |

Autorizace:

Akce:
**NEMOCNICE VYŠKOV, p.o.**
**URGENTNÍ PŘÍJEM**

| | |
|---|---|
| Zakázkové číslo: | 46 - 2021 |
| Datum: | 07-2022 |
| Stupeň: | DPS |
| Formát: | 29 A4 |

Paré:

Objekt: URGENTNÍ PŘÍJEM SO 01

Obsah: **VÝPIS PRVKŮ INTERIÉRU - TRUHLÁŘSKÉ VÝROBKY A SOLITÉRY**

Měřítko:

Číslo výkresu:
**D.1.01.6-003**

# VÝPIS PRVKŮ INTERIÉRU

OZN.

## LEGENDA ZNAČENÍ PRVKŮ INTERIÉRU

### Značení skříněk:

● - uzamykatelná skříňka, v případě výsuvných skříněk a zásuvek, není-li uvedeno jinak, jedná se o centrální zámek
- je nutné aby si dodavatel před vyhotovením nechal odsouhlasit od uživatele návaznost a sjednocení jednotlivých druhů zámků

- otvíravá skříňka s úchytkou

- otvíravá skříňka v systému otevření stlačením (PUSH)

- výklopná skříňka

- skříňka otevřená

### Poznámka:

- výpisy výrobků nenahrazují výrobní dokumentaci, jsou specifikovány pouze vybrané parametry v souvislosti s požadovaným účelem použití
- výrobní dokumentace bude odsouhlasena projektantem a uživatelem
- pro vyhotovení výrobní dokumentace je nutné provést zaměření dodavatelem přímo na stavbě

### Společný popis pro všechny výrobky:

*Základní materiál (není-li uvedeno jinak)*
- (dvířka, police, korpusy, bočnice, čela zásuvek) - DTD laminovaná o tloušťce 18mm, ABS hrany o tloušťce 2mm ve shodné barvě. ABS hrany na všech stranách desek s výjimkou hran přiražených ke stěnám a bočních hran polic (tyto budou opatřeny laminovací páskou ve shodné barvě).

*Pracovní desky linek (není-li uvedeno jinak)*
- DTD laminovaná, jednostranný postforming, tl.38 mm, spoj laminátu a protitahového papíru na spodní straně opatřen vrstvou UV laku a zadní hrana je opatřena vrstvou tavného lepidla. „ostrá hrana“ - rádius 3 mm, přesah půdorysu korpusů spodních skříněk 25-30 mm.

*Pracovní deska stolů (není-li uvedeno jinak)*
- DTD laminovaná o tloušťce 2x18mm, ABS hrany o tloušťce 2mm ve shodné barvě. ABS hrany na všech stranách desek s výjimkou hran přiražených ke stěnám (tyto budou opatřeny laminovací páskou ve shodné barvě).

*Kování*
- na všech křídlech madla z broušené nerez oceli, dveřní závěsy s klipovou technikou, úhel otevření min 95°, nábytkové úchytky z broušené nerez oceli nebo kování pro otevření stlačením bez úchytek.

Detail pro otevírání skříněk přes spodní hranu:

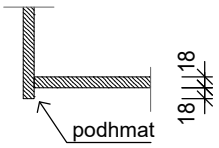


Některé z výrobků vyplňují niky nebo navazují na jiné výrobky a vyplňují tyto prostory společně. Je proto nutné nahlížet nejen do výrobků interiéru, ale současně i do půdorysů interiéru a finální rozměry do výrobní dokumentace zaměřit přímo na stavbě v už vyhotovených prostorách!

# VÝPIS PRVKŮ INTERIÉRU

| OZN. | LEGENDA ZNAČENÍ PRVKŮ INTERIÉRU |
|---|---|

## Značení barevnosti:

- BÍLÁ (NCS S 0505-R70B / RAL 9003)
- PLATINOVĚ ŠEDÁ (RAL 9006)
- SVĚTLE ŠEDÁ (NCS S 4500-N, RAL 7037)
- KAPUČÍNO (NCS S 4010-Y30R)
- ŠEDÁ (RAL 7040)
- ČERVENÁ (NCS S 2070-Y90R, RAL 3016)

!!! PŘED VÝROBOU JE NUTNÉ NECHAT ODSOUHLASIT PŘESNÉ ODSTÍNY BAREV A DEKORŮ INVESTOREM !!!

# VÝPIS PRVKŮ INTERIÉRU



| OZN. | SCHEMA | POPIS | POČET 1 PP | POČET Σ |
|---|---|---|---|---|
| 101 | 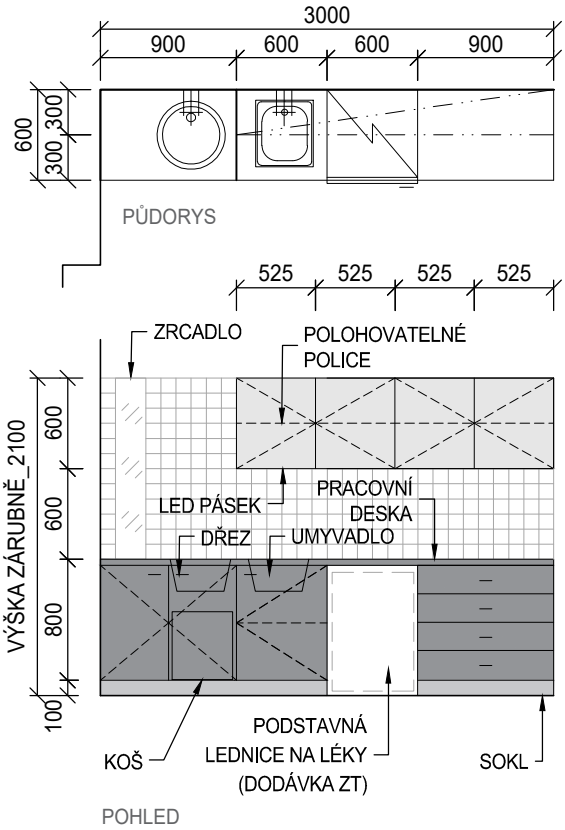 | Pracovní linka<br>Pracovní linka s dolními skříňkami jednodveřovými a zásuvkovými a s horními skříňkami jednodveřovými. Otevírání spodních skříněk pomocí úchytek, otevírání horních skříněk přes přesahující dvířka.<br><br>Korpus i naložená dvířka z DTD opatřené laminátem.<br>Pracovní deska v postformingovém provedení.<br>Sokl s povrchovou úpravou broušená nerez.<br>Úchytky z hliníku v barvě BROUŠENÁ NEREZ.<br>Jednoduchý plochý zaoblený tvar. Rozteč 160mm.<br><br>Osvětlení: LED pásek v hliníkové liště zafrézovaný do dna horních skříněk - součástí dodávky kuch. linky včetně trafa - umístěno v horních skříňkách.<br><br>Dodávka včetně dřezu, umyvadla, osvětlení, koše a montáže stojánkových baterií.<br><br>Povrchová úprava:<br>BÍLÁ - NCS S 0505-R70B / RAL 9003<br>PLATINOVĚ ŠEDÁ - RAL 9006<br><br>KS | 1 | 1 |
| 102 | 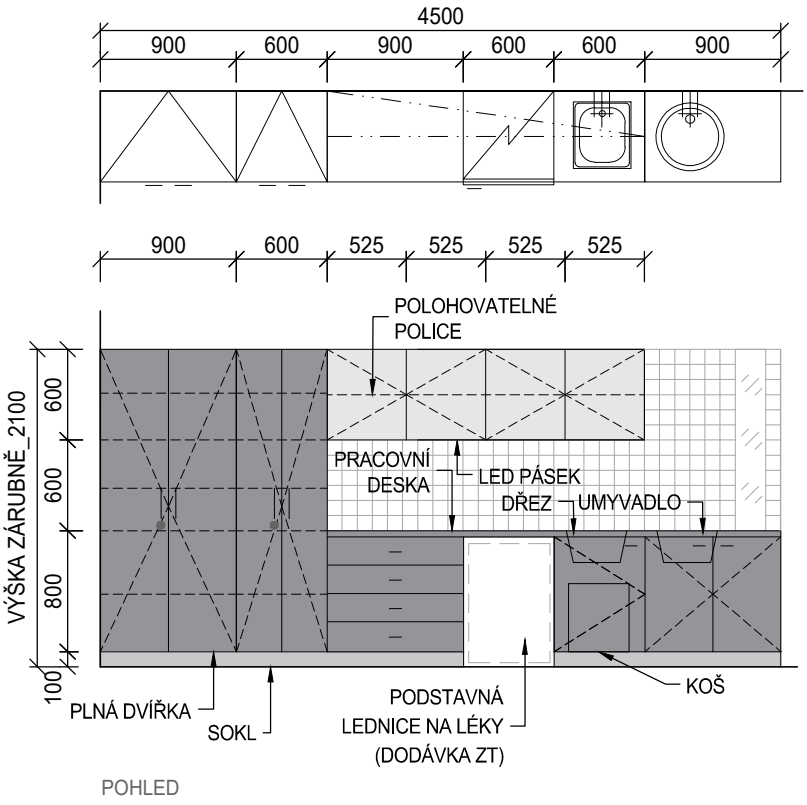 | Pracovní linka<br>Pracovní linka s dolními skříňkami jednodveřovými a zásuvkovými a s horními skříňkami jednodveřovými. Skříně policové uzamykatelné. Otevírání spodních skříněk pomocí úchytek, otevírání horních skříněk přes přesahující dvířka.<br><br>Korpus i naložená dvířka z DTD opatřené laminátem. Pracovní deska v postformingovém provedení.<br>Sokl s povrchovou úpravou broušená nerez.<br>Úchytky z hliníku v barvě BROUŠENÁ NEREZ. Jednoduchý plochý zaoblený tvar. Rozteč 160mm.<br><br>Osvětlení: LED pásek v hliníkové liště zafrézovaný do dna horních skříněk - součástí dodávky kuch. linky včetně trafa - umístěno v horních skříňkách.<br><br>Dodávka včetně dřezu, umyvadla, osvětlení, koše a montáže stojánkových baterií.<br><br>Povrchová úprava:<br>BÍLÁ - NCS S 0505-R70B / RAL 9003<br>PLETINOVĚ ŠEDÁ - RAL 9006<br><br>KS | 1 | 1 |

! PŘED VÝROBOU NUTNO ROZMĚRY VŠECH VÝROBKŮ ZAMĚŘIT NA STAVBĚ !

# VÝPIS PRVKŮ INTERIÉRU



| OZN. | SCHEMA | POPIS | POČET 1 PP | POČET Σ |
|---|---|---|---|---|
| 103 | 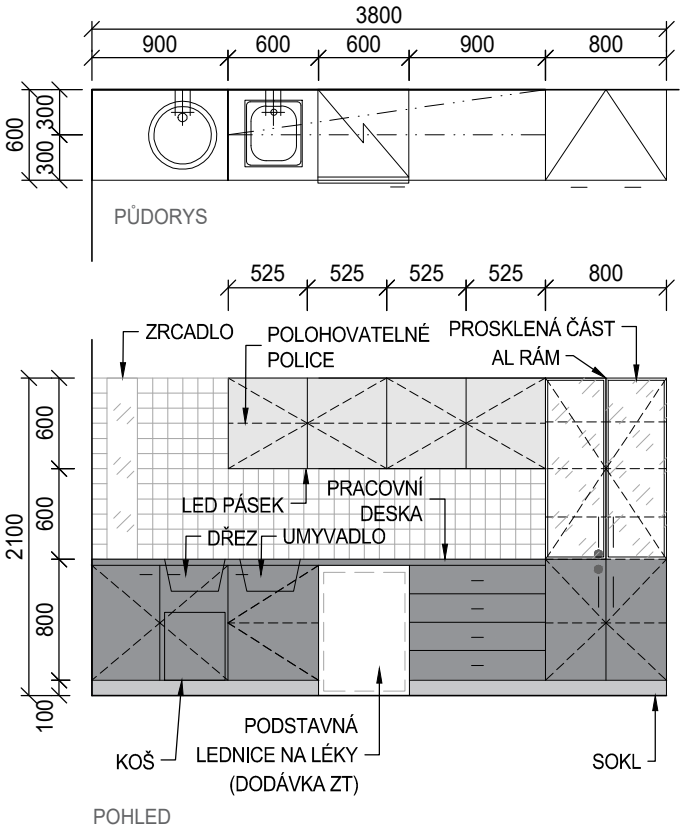 | Pracovní linka<br>Pracovní linka s dolními skříňkami jednodveřovými a zásuvkovými a s horními skříňkami jednodveřovými. Skříň policová lékárna čtyřdvéřová uzamykatelná. Otevírání spodních skříněk pomocí úchytek, otevírání horních skříněk přes přesahující dvířka.<br><br>Korpus i naložená dvířka z DTD opatřené laminátem.<br>Pracovní deska v postformingovém provedení.<br>Sokl s povrchovou úpravou broušená nerez.<br>Úchytky z hliníku v barvě BROUŠENÁ NEREZ.<br>Jednoduchý plochý zaoblený tvar. Rozteč 160mm.<br>Bezpečnostní sklo vhodné pro umístění ve zdravotnickém provozu.<br><br>Osvětlení: LED pásek v hliníkové liště zafrézovaný do dna horních skříněk - součástí dodávky kuch. linky včetně trafa - umístěno v horních skříňkách.<br><br>Dodávka včetně dřezu, umyvadla, osvětlení, koše a montáže stojánkových baterií.<br><br>Povrchová úprava:<br>BÍLÁ - NCS S 0505-R70B / RAL 9003<br>PLATINOVĚ ŠEDÁ - RAL 9006 | | |
| | | KS | 1 | 1 |
| 104 | 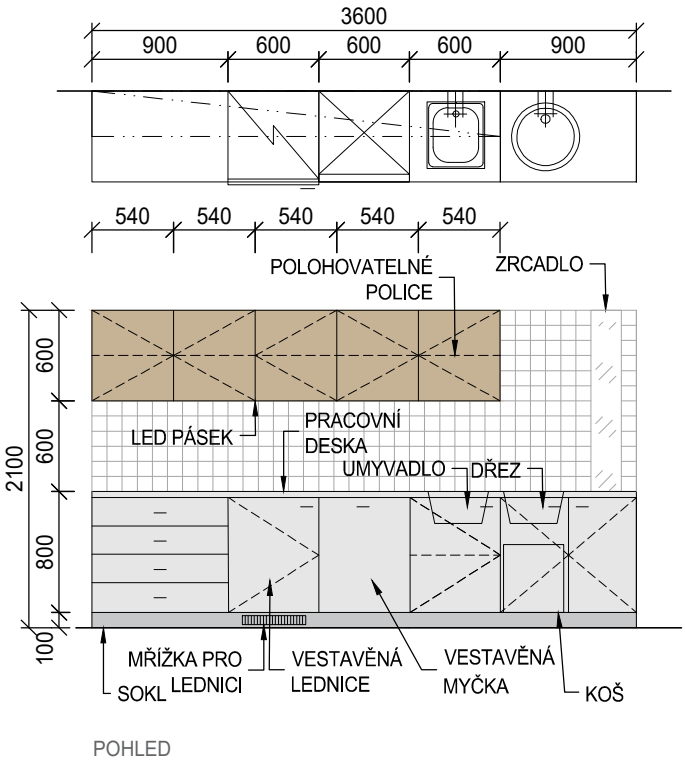 | Pracovní linka<br>Pracovní linka s dolními skříňkami jednodveřovými a zásuvkovými a s horními skříňkami jednodveřovými. Otevírání spodních skříněk pomocí úchytek, otevírání horních skříněk přes přesahující dvířka.<br><br>Korpus i naložená dvířka z DTD opatřené laminátem.<br>Pracovní deska v postformingovém provedení.<br>Sokl s povrchovou úpravou broušená nerez.<br>Úchytky z hliníku v barvě BROUŠENÁ NEREZ.<br>Jednoduchý plochý zaoblený tvar. Rozteč 160mm.<br><br>Osvětlení: LED pásek v hliníkové liště zafrézovaný do dna horních skříněk - součástí dodávky kuch. linky včetně trafa - umístěno v horních skříňkách.<br><br>Dodávka včetně dřezu, umyvadla, osvětlení, koše, vestavěné lednice, vestavěné myčky a montáže stojánkových baterií.<br><br>Povrchová úprava:<br>BÍLÁ - NCS S 0505-R70B / RAL 9003<br>KAPUČÍNO - NCS S 4010-Y30R | | |
| | | KS | 1 | 1 |

! PŘED VÝROBOU NUTNO ROZMĚRY VŠECH VÝROBKŮ ZAMĚŘIT NA STAVBĚ !

# VÝPIS PRVKŮ INTERIÉRU



| OZN. | SCHEMA | POPIS | POČET 1 PP | POČET Σ |
|---|---|---|---|---|
| 105 | 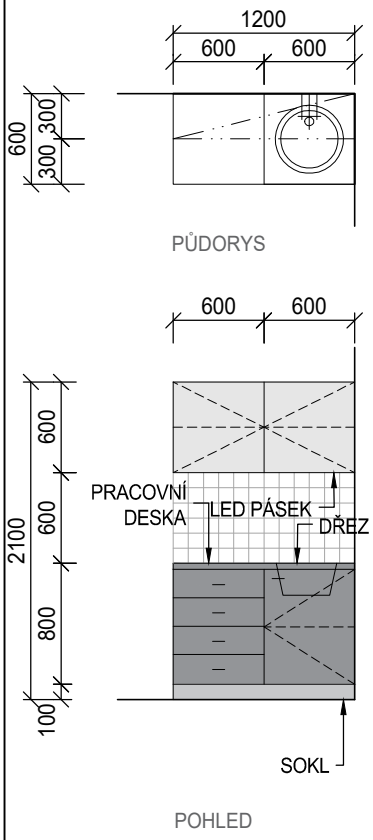 | Pracovní linka<br>Pracovní linka s dolními skříňkami jednodveřovými a zásuvkovými a s horními skříňkami jednodveřovými. Otevírání spodních skříněk pomocí úchytek, otevírání horních skříněk přes přesahující dvířka.<br><br>Korpus i naložená dvířka z DTD opatřené laminátem.<br>Pracovní deska v postformingovém provedení.<br>Sokl s povrchovou úpravou broušená nerez.<br>Úchytky z hliníku v barvě BROUŠENÁ NEREZ.<br>Jednoduchý plochý zaoblený tvar. Rozteč 160mm.<br><br>Osvětlení: LED pásek v hliníkové liště zafrézovaný do dna horních skříněk - součástí dodávky kuch. linky včetně trafa - umístěno v horních skříňkách.<br><br>Dodávka včetně dřezu, umyvadla, osvětlení, koše a montáže stojánkové baterie.<br><br>Povrchová úprava:<br>BÍLÁ - NCS S 0505-R70B / RAL 9003<br>PLATINOVĚ ŠEDÁ - RAL 9006<br><br>KS | 1 | 1 |
| 106 | 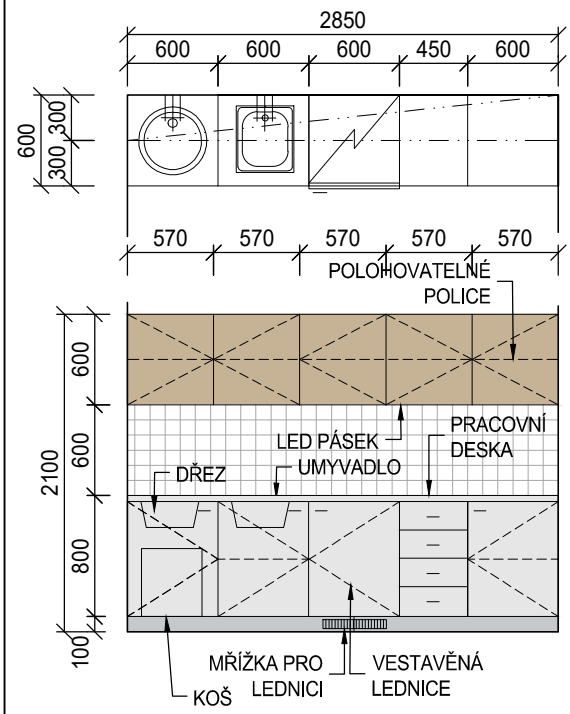 | Pracovní linka<br>Pracovní linka s dolními skříňkami jednodveřovými a zásuvkovými a s horními skříňkami jednodveřovými. Otevírání spodních skříněk pomocí úchytek, otevírání horních skříněk přes přesahující dvířka.<br><br>Korpus i naložená dvířka z DTD opatřené laminátem.<br>Pracovní deska v postformingovém provedení.<br>Sokl s povrchovou úpravou broušená nerez.<br>Úchytky z hliníku v barvě BROUŠENÁ NEREZ.<br>Jednoduchý plochý zaoblený tvar. Rozteč 160mm.<br><br>Osvětlení: LED pásek v hliníkové liště zafrézovaný do dna horních skříněk - součástí dodávky kuch. linky včetně trafa - umístěno v horních skříňkách.<br><br>Dodávka včetně dřezu, umyvadla, osvětlení, koše, vestavěné lednice a montáže stojánkových baterií.<br>Vestavěná linka, rozměr dle skutečného zaměření niky.<br><br>Povrchová úprava:<br>BÍLÁ - NCS S 0505-R70B / RAL 9003<br>KAPUČÍNO - NCS S 4010-Y30R<br><br>KS | 1 | 1 |

! PŘED VÝROBOU NUTNO ROZMĚRY VŠECH VÝROBKŮ ZAMĚŘIT NA STAVBĚ !

# VÝPIS PRVKŮ INTERIÉRU



| OZN. | SCHEMA | POPIS | POČET 1 PP | POČET Σ |
|---|---|---|---|---|
| 107 | 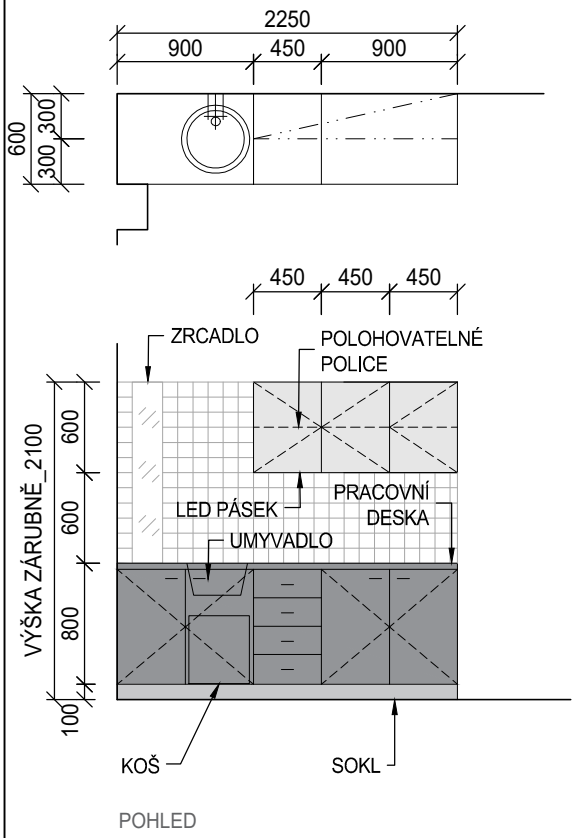 | Pracovní linka<br>Pracovní linka s dolními skříňkami jednodveřovými a zásuvkovými a s horními skříňkami jednodveřovými. Otevírání spodních skříněk pomocí úchytek, otevírání horních skříněk přes přesahující dvířka.<br><br>Korpus i naložená dvířka z DTD opatřené laminátem.<br>Pracovní deska v postformingovém provedení.<br>Sokl s povrchovou úpravou broušená nerez.<br>Úchytky z hliníku v barvě BROUŠENÁ NEREZ.<br>Jednoduchý plochý zaoblený tvar. Rozteč 160mm.<br><br>Osvětlení: LED pásek v hliníkové liště zafrézovaný do dna horních skříněk - součástí dodávky kuch. linky včetně trafa - umístěno v horních skříňkách.<br><br>Dodávka včetně, umyvadla, osvětlení, koše a montáže stojánkové baterie.<br>Nutno zaměřit skutečný rozměr niky.<br><br>Povrchová úprava:<br>BÍLÁ - NCS S 0505-R70B / RAL 9003<br>PLATINOVĚ ŠEDÁ - RAL 9006 | KS 1 | 1 |
| 108 | 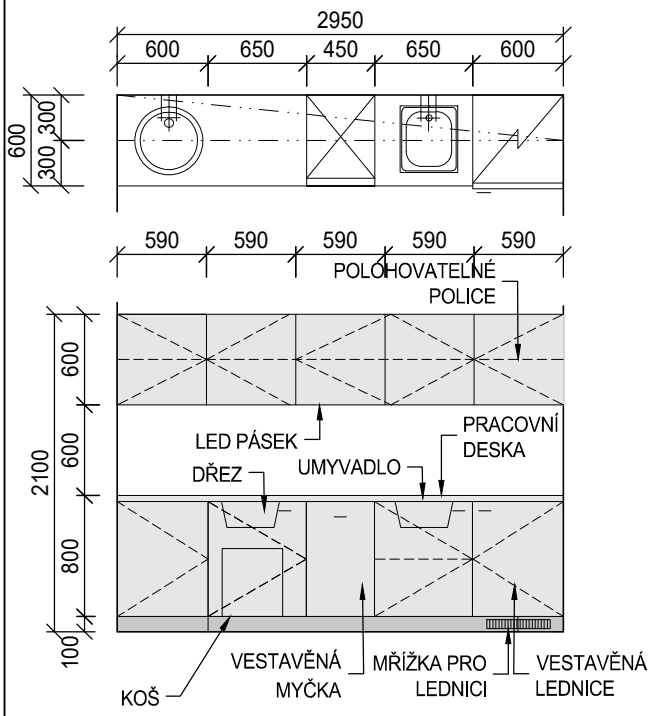 | Pracovní linka<br>Pracovní linka s dolními skříňkami jednodveřovými a zásuvkovými a s horními skříňkami jednodveřovými. Otevírání spodních skříněk pomocí úchytek, otevírání horních skříněk přes přesahující dvířka.<br><br>Korpus i naložená dvířka z DTD opatřené laminátem.<br>Pracovní deska v postformingovém provedení.<br>Sokl s povrchovou úpravou broušená nerez.<br>Úchytky z hliníku v barvě BROUŠENÁ NEREZ.<br>Jednoduchý plochý zaoblený tvar. Rozteč 160mm.<br><br>Osvětlení: LED pásek v hliníkové liště zafrézovaný do dna horních skříněk - součástí dodávky kuch. linky včetně trafa - umístěno v horních skříňkách.<br><br>Dodávka včetně, umyvadla, osvětlení, koše, vestavěné lednice, vestavěné myčky a montáže stojánkových baterií. Vestavěná linka, rozměr dle skutečného zaměření niky.<br><br>Povrchová úprava:<br>BÍLÁ - NCS S 0505-R70B / RAL 9003 | KS 1 | 1 |

! PŘED VÝROBOU NUTNO ROZMĚRY VŠECH VÝROBKŮ ZAMĚŘIT NA STAVBĚ !

# VÝPIS PRVKŮ INTERIÉRU



| OZN. | SCHEMA | POPIS | POČET 1 PP | POČET Σ |
|---|---|---|---|---|
| 109 | 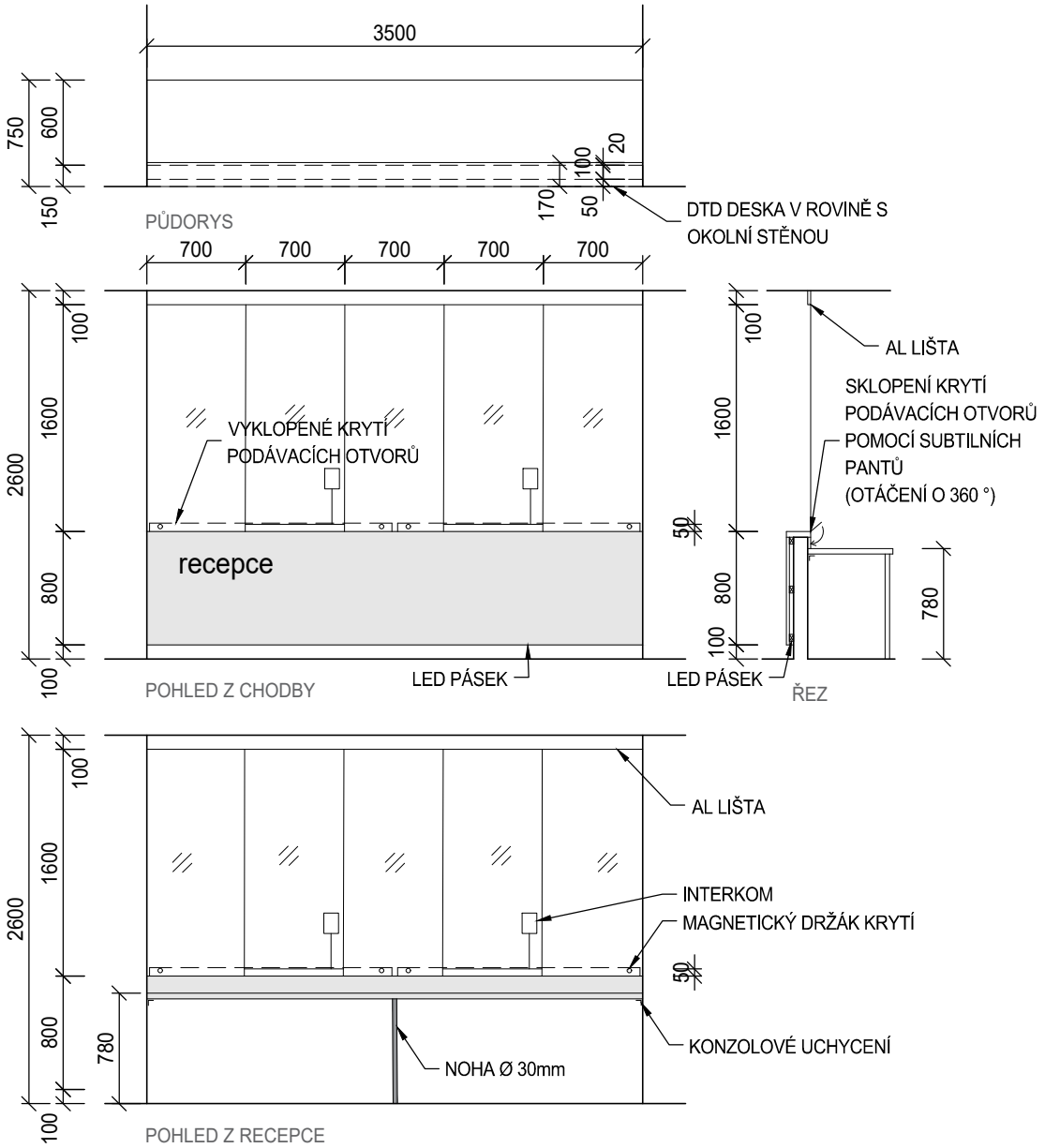 | RECEPCE<br>Recepce je tvořena pultem, fixním zasklením s otvory pro předávání dokumentů, které lze uzavřít, komunikace pomocí interkomu.<br>Tělo pultu z laminované desinfikovatelné DTD o tloušťce 18 mm, ABS hrany o tloušťce 2 mm ve shodné barvě. ABS hrany na všech stranách desek s výjimkou hran přiražených ke stěnám a bočních hran polic (tyto budou opatřeny laminovací páskou ve shodné barvě).<br>Deska pultu se zdvojených DTD desek o tloušťce 2x18 mm.<br>Nápis "recepce" na přední straně pultu ve fontu dle grafického manuálu nemocnice ve vyhotovění z nerezu.<br>Výklopné krytí podávacích otvorů z kompaktních interiérových desek tl.4mm v barvě ČERVENÁ, v pozici vyklopení drží magnet.<br><br>Dílce skla fixní, kotvené skrze hliníkovou lištu. Krytování tohoto posuvu z DTD opatřené laminátem tak, aby kryt schoval profily a viditelné bylo pouze sklo. Sklo opatřené otvory pro podávaní listin (cca 450x300x30mm).<br><br>Stůl opatřit průchodkami pro kabely k PC. Pozice průchodek pravidelně umístit podle polohy počítače.Průchodky a jiné detaily z BROUŠENÉ NEREZ OCELI.<br>Pod úroveň stolní desky na stěnu a nad úroveň stolní desky na vertikální desku stolu osadit zásuvky, hranatý plochý design, barva BÍLÁ.<br>Výrobní dokumentace musí být odsouhlasena investorem i architektem zakázky!<br><br>Povrchová úprava:<br>BÍLÁ - NCS S 0505-R70B / RAL 9003<br>ČERVENÁ (RAL 3016) | KS | 1 | 1 |



! PŘED VÝROBOU NUTNO ROZMĚRY VŠECH VÝROBKŮ ZAMĚŘIT NA STAVBĚ !

# VÝPIS PRVKŮ INTERIÉRU



| OZN. | SCHEMA | POPIS | POČET 1 PP | POČET Σ |
|---|---|---|---|---|
| 110 | | | | |

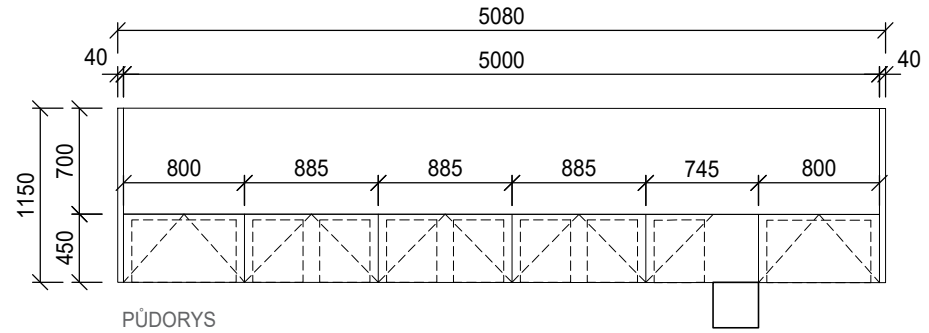


PŮDORYS

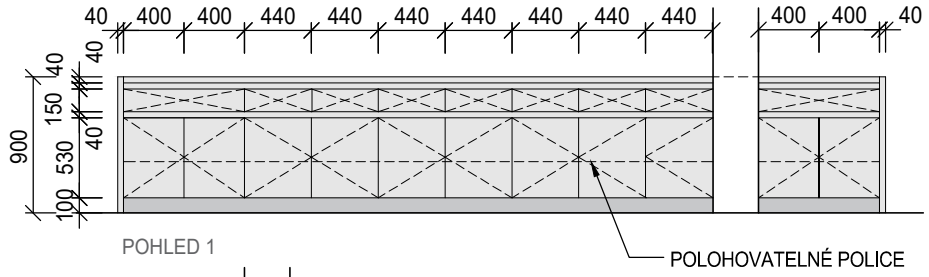


POHLED 1

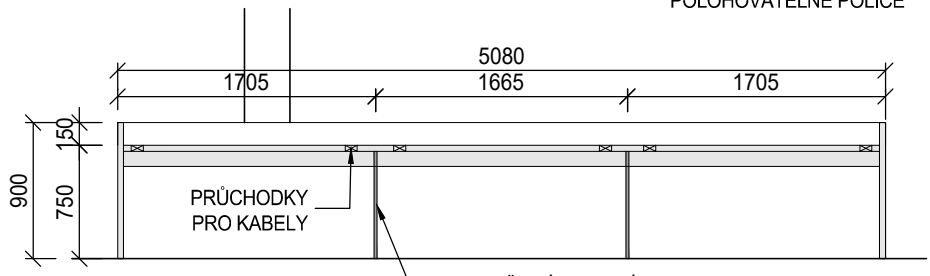


POHLED 2

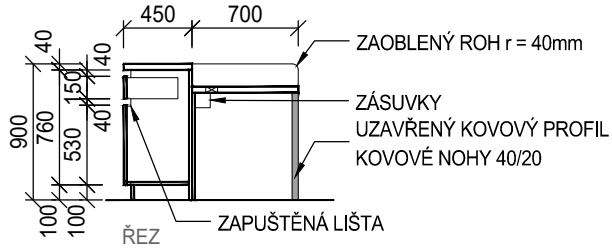


ŘEZ

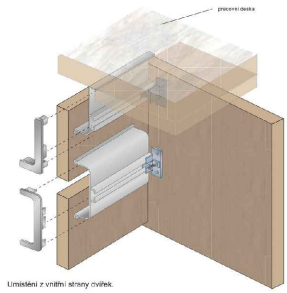

Stanoviště sester
Stanoviště je tvořeno pracovním stolem a pultem se skříňkami

Deska stolu ze zdvojené DTD opatřené laminátem tloušťky 2x18mm, opatřené ABS hranou tloušťky 2mm ve shodné barvě. Nohy stolu z uzavřených kovových profilů 40/20. Zadní deska z DTD 18 mm opatřené laminátem.
Tělo pultu z laminované desinfikovatelné DTD o tloušťce 18 mm, ABS hrany o tloušťce 2 mm ve shodné barvě. ABS hrany na všech stranách desek s výjimkou hran přiražených ke stěnám bočnic. Sokl s povrchovou úpravou broušená nerez.
Otevírání dvířek bez úchytek přes přesah dvířek, mezera je tvořena zapuštěnou lištou z vnitřní strany viz obrázek.
Deska pultu a bočnice se zdvojených DTD desek o tloušťce 2x18 mm.

Dodávka včetně průchodek pro kabely k PC, pozice průchodek pravidelně umístit podle polohy počítače. Průchodky a jiné detaily z BROUŠENÉ NEREZ OCELI a včetně polohovatelných polic.
Pod úroveň stolní desky na stěnu a nad úroveň stolní desky na vertikální desku stolu osadit zásuvky, hranatý plochý design, barva BÍLÁ.

Výrobní dokumentace musí být odsouhlasena investorem i architektem zakázky!

Povrchová úprava:

BÍLÁ - NCS S 0505-R70B / RAL 9003

ŠEDÁ (RAL 7040)

KS | 1 | 1

! PŘED VÝROBOU NUTNO ROZMĚRY VŠECH VÝROBKŮ ZAMĚŘIT NA STAVBĚ !

# VÝPIS PRVKŮ INTERIÉRU



| OZN. | SCHEMA | POPIS | POČET 1 PP | POČET Σ |
|---|---|---|---|---|
| 111<br>112 | | | | |

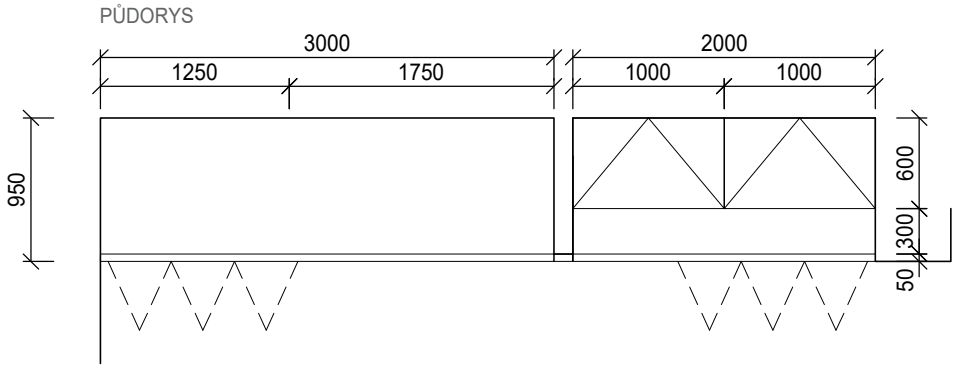


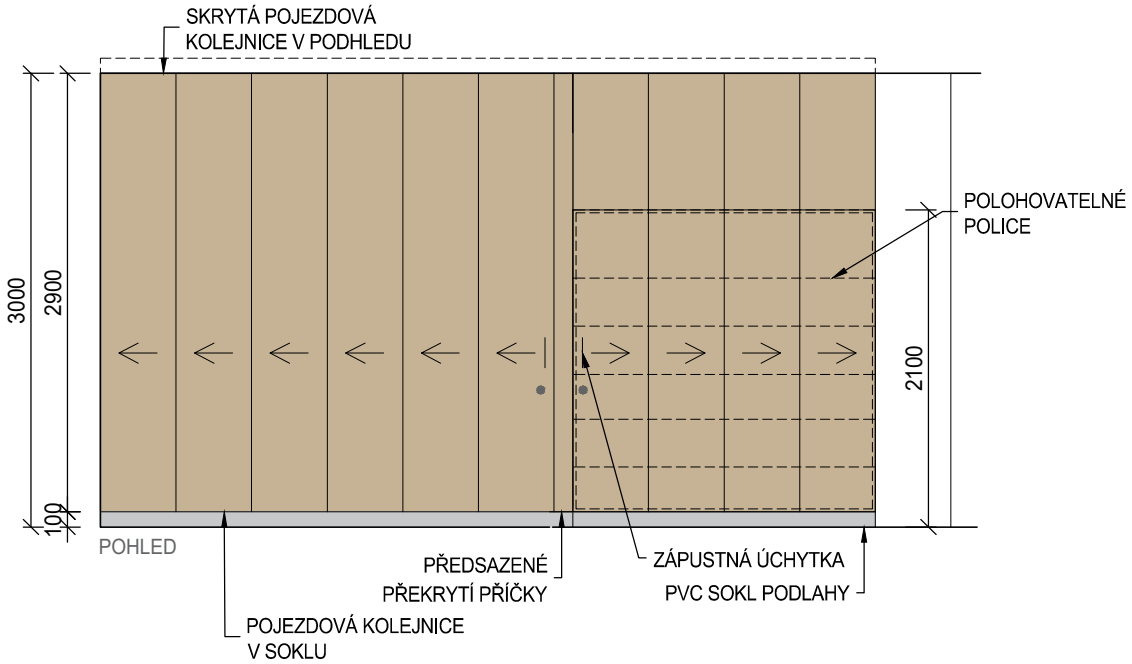


Sestava skříně vestavěné do niky a krycí dvířka rozvaděčů a niky.
Sestava otevřených policových skříní s polohovatelnými policemi od podlahy po úroveň zárubně a sestava krycích harmonikových dvířek od soklu po úroveň podhledu. Všechny dvířka budou v jedné rovině.
Uzamykatelné.

Korpus z DTD opatřené laminátem. Polohovatelné police z DTD tl. 25mm s kováním pro zvýšenou nosnost.
Sokl přetažen PVC fabionem podlahy.
Otevírání krycích dvířek harmonikovým způsobem se spodním i horním vedením v kolejnici.
Shrnovací dvířka budou z MDF desek tl. 25 mm opatřenými laminátem, otevírání částečně zafrézovaným madlem. Úchytky z hliníku v barvě BROUŠENÁ NEREZ.
Dělící příčka překryta DTD deskou opatřenou laminátem v rovině dvířek.

Dodávka včetně polohovatelných polic uvnitř každé skříně dle přiloženého schéma a systémem pro spodní i horní vedení v kolejnici.

Vhodnost zvolených materiálů je nutné posoudit při tvorbě výrobní dokumentace.

Povrchová úprava:

KAPUČÍNO - NCS S 4010-Y30R

| | | | |
|---|---|---|---|
| KS | 1 | 1 |

! PŘED VÝROBOU NUTNO ROZMĚRY VŠECH VÝROBKŮ ZAMĚŘIT NA STAVBĚ !

# VÝPIS PRVKŮ INTERIÉRU



| OZN. | SCHEMA | POPIS | | POČET 1 PP | POČET Σ |
|---|---|---|---|---|---|
| 113 | 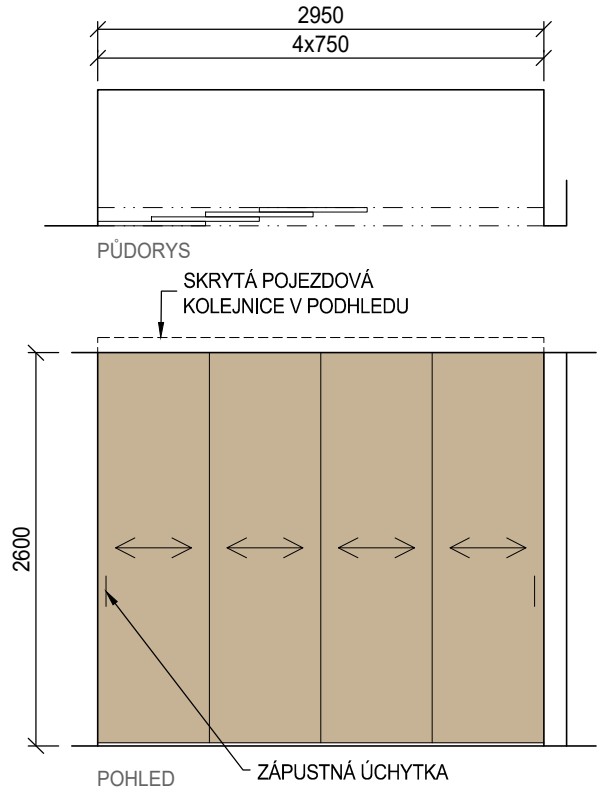 | Posuvná stěna.<br>Sestava posuvných dvířek. Možnost shrnutí na levou i na pravou stranu. Dvířka obsahují systém pro posun dalšího kusu.<br><br>Shrnovací dvířka budou z MDF desek tl. 25 mm opatřenými laminátem, otevírání částečně zafrézovaným madlem.<br>Úchytky z hliníku v barvě BROUŠENÁ NEREZ.<br><br>Kotvení dvířek do čtyřcestné subtilní vodící kolejnice, spodní část opatřena gumovými pojezdovými kolečkami bez kolejnice. Horní vodící kolejnice zapuštěna do podhledu.<br><br>Dodávka včetně kotvení vodící kolejnice. Výška po podhled.<br><br>Povrchová úprava:<br>KAPUČÍNO - NCS S 4010-Y30R | KS | 1 | 1 |
| 114 | 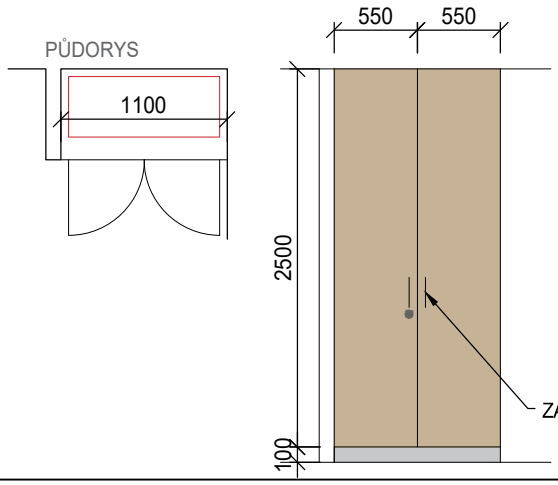 | Krycí dvířka rozvaděče<br>Dvoukřídlé otevíravé dveře, uzamykatelné.<br><br>Otevíravá dvířka budou z MDF desek tl. 25 mm opatřenými laminátem, otevírání částečně zafrézovaným madlem.<br>Úchytky z hliníku v barvě BROUŠENÁ NEREZ.<br><br>Kotvení dvířek do rámu z MDF skrytého uvnitř niky.<br>Výška po podhled.<br><br>Povrchová úprava:<br>KAPUČÍNO - NCS S 4010-Y30R | KS | 1 | 1 |
| 115 | 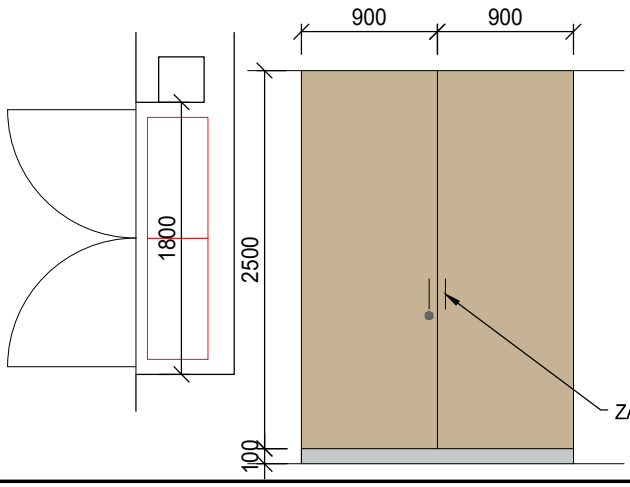 | Krycí dvířka rozvaděče<br>Dvoukřídlé otevíravé dveře, uzamykatelné.<br><br>Otevíravá dvířka budou z MDF desek tl. 25 mm opatřenými laminátem, otevírání částečně zafrézovaným madlem.<br>Úchytky z hliníku v barvě BROUŠENÁ NEREZ.<br><br>Kotvení dvířek do rámu z MDF skrytého uvnitř niky.<br>Výška po podhled.<br><br>Povrchová úprava:<br>KAPUČÍNO - NCS S 4010-Y30R | KS | 1 | 1 |

! PŘED VÝROBOU NUTNO ROZMĚRY VŠECH VÝROBKŮ ZAMĚŘIT NA STAVBĚ !

# VÝPIS PRVKŮ INTERIÉRU



| OZN. | SCHEMA | POPIS | | POČET 1 PP | POČET Σ |
|---|---|---|---|---|---|
| 201 | 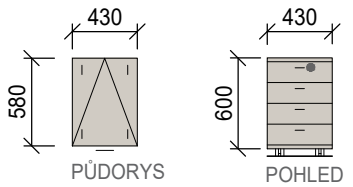 | Kancelářský kontejner<br>Uzamykatelný pojízdný kontejner se čtyřmi zásuvkami.<br><br>Korpus i naložená dvířka z DTD opatřené laminátem. Úchytky z hliníku v barvě NEREZ BROUŠENÁ. Jednoduchý plochý zaoblený tvar. Rozteč 160mm.<br><br>Povrchová úprava:<br>SVĚTLE ŠEDÁ (RAL 7037) | KS | 12 | 12 |
| 202 | 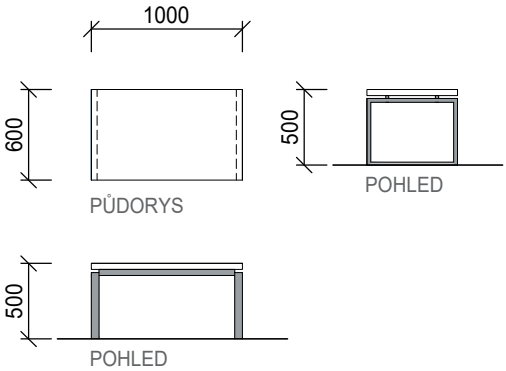 | Konferenční stolek<br>Konferenční stolek s deskou tl. 40mm vynesenou konstrukcí prostorových noh z ocelové pásoviny 40/20 mm.<br><br>Deska stolu ze zdvojené DTD opatřené laminátem tloušťky 2x18mm, v barvě BÍLÁ (NCS 0505-R70B), opatřené ABS hranou tloušťky 2mm ve shodné barvě.<br><br>Kovové nohy z ocelové pásoviny v barevném provedení ŠEDÁ (RAL7040).<br><br>Povrchová úprava:<br>BÍLÁ - NCS S 0505-R70B / RAL 9003<br>ŠEDÁ (RAL 7040) | KS | 1 | 1 |
| 203 | 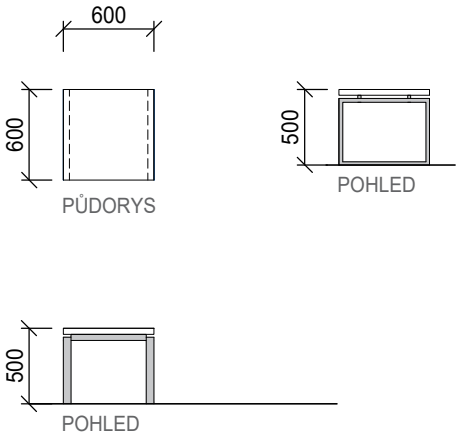 | Konferenční stolek<br>Konferenční stolek s deskou tl. 40mm vynesenou konstrukcí prostorových noh z ocelové pásoviny 40/20 mm.<br><br>Deska stolu ze zdvojené DTD opatřené laminátem tloušťky 2x18mm, v barvě BÍLÁ (NCS 0505-R70B), opatřené ABS hranou tloušťky 2mm ve shodné barvě.<br><br>Kovové nohy z ocelové pásoviny v barevném provedení ŠEDÁ (RAL7040).<br><br>Povrchová úprava:<br>BÍLÁ - NCS S 0505-R70B / RAL 9003<br>ŠEDÁ (RAL 7040)<br>ČERVENÁ (RAL 3016) | | | |
| | | barevné provedení BÍLÁ | KS | 2 | 2 |
| | | barevné provedení ČERVENÁ | KS | 5 | 5 |

! PŘED VÝROBOU NUTNO ROZMĚRY VŠECH VÝROBKŮ ZAMĚŘIT NA STAVBĚ !

# VÝPIS PRVKŮ INTERIÉRU



| OZN. | SCHEMA | POPIS | | POČET 1 PP | POČET Σ |
|---|---|---|---|---|---|
| 204 | 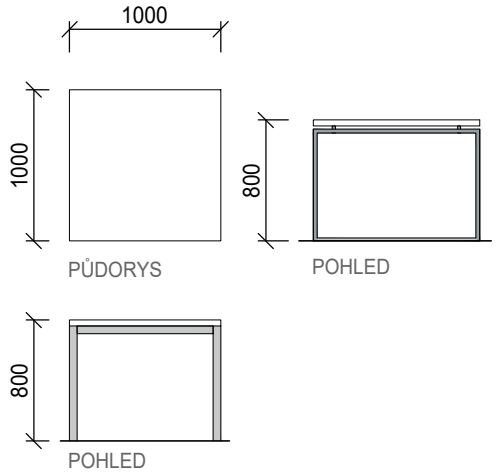 | Jídelní stůl<br>Jídelní stůl s pracovní deskou vynesenou dvojicí prostorových noh z ocelové pásoviny 80/20 mm s podpěrnou ocelovou konstrukcí pod deskou.<br><br>Deska stolu ze zdvojené DTD opatřené laminátem tloušťky 2x18mm, v barvě BÍLÁ (NCS 0505-R70B), opatřené ABS hranou tloušťky 2mm ve shodné barvě.<br><br>Kovové nohy z ocelové pásoviny v barevném provedení ŠEDÁ (RAL7040).<br><br>Povrchová úprava:<br>BÍLÁ (NCS 0505-R70B)<br>ŠEDÁ (RAL 7040) | KS | 1 | 1 |
| 205 | 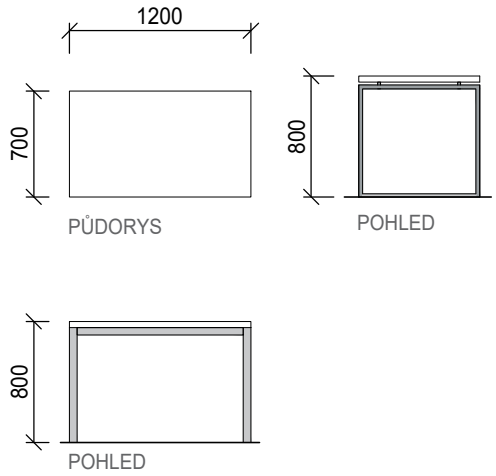 | Jídelní stůl<br>Jídelní stůl s pracovní deskou vynesenou dvojicí prostorových noh z ocelové pásoviny 80/20 mm s podpěrnou ocelovou konstrukcí pod deskou.<br><br>Deska stolu ze zdvojené DTD opatřené laminátem tloušťky 2x18mm, v barvě BÍLÁ (NCS 0505-R70B), opatřené ABS hranou tloušťky 2mm ve shodné barvě.<br><br>Kovové nohy z ocelové pásoviny v barevném provedení ŠEDÁ (RAL7040).<br><br>Povrchová úprava:<br>BÍLÁ (NCS 0505-R70B)<br>ŠEDÁ (RAL 7040) | KS | 1 | 1 |
| 206 | 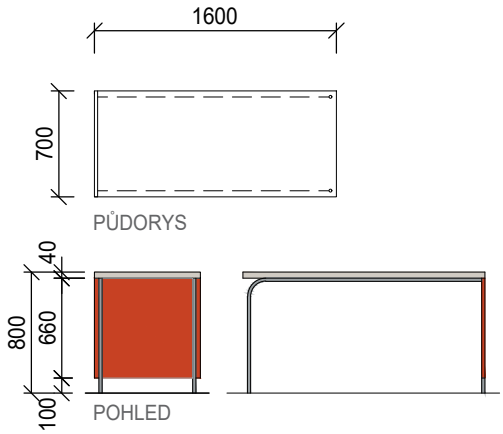 | Stůl kancelářský<br>Kancelářský stůl s pracovní deskou vynesenou dvojicí prostorových noh z nerezové zahnuté kruhové trubky Ø20/2 mm.<br><br>Deska stolu ze zdvojené DTD opatřené laminátem tloušťky 2x18mm, barva BŘIDLICOVĚ ŠEDÁ, opatřené ABS hranou tloušťky 2mm ve shodné barvě.<br>Zadní deska z DTD 25 mm opatřené laminátem v barvě ČERVENÁ.<br>Kovové nohy z nerezových trubek v barevném provedení ŠEDÁ (RAL7040).<br><br>Stůl opatřit průchodkami pro kabely k PC v nerezové oceli. Poloha průchodek dle polohy monitoru. Součástí dodávky PC držák a nosiče kabelů dle TZ, dle polohy pracovního místa, konce nohou opatřeny kluzáky proti poškrábání podlahy.<br>Dimenze konstrukcí nutno ověřit při zpracování výrobní dokumentace.<br><br>Povrchová úprava:<br>SVĚTLE ŠEDÁ (RAL 7037)<br>ČERVENÁ (RAL 3016)<br>ŠEDÁ (RAL 7040) | KS | 1 | 1 |

! PŘED VÝROBOU NUTNO ROZMĚRY VŠECH VÝROBKŮ ZAMĚŘIT NA STAVBĚ !

# VÝPIS PRVKŮ INTERIÉRU



| OZN. | SCHEMA | POPIS | | POČET 1 PP | POČET Σ |
|---|---|---|---|---|---|
| 207 | 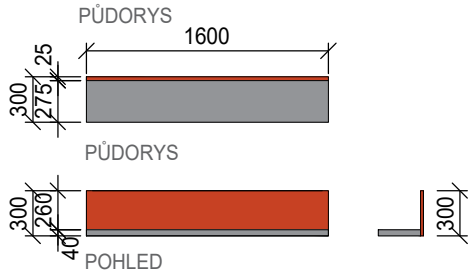 | Kancelářská police.<br>Vodorovná deska police ze zdvojené laminované DTD o tloušťce 2x18mm v barvě BŘIDLICOVĚ ŠEDÁ opatřené ABS hranou tloušťky 2mm ve shodné barvě.<br>Zadní deska z DTD opatřené laminátem v barvě ČERVENÁ.<br><br>Povrchová úprava:<br>SVĚTLE ŠEDÁ (RAL 7037)<br>ČERVENÁ (RAL 3016) | KS | 4 | 4 |
| 208 | 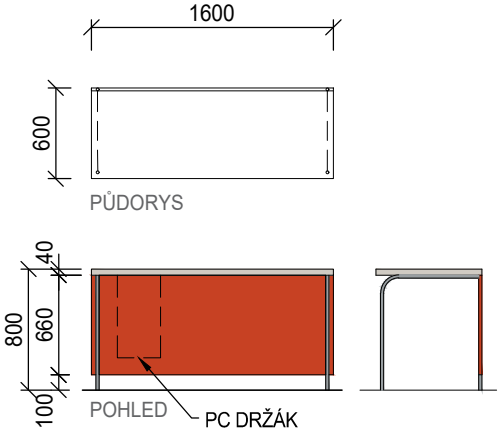 | Stůl kancelářský<br>Kancelářský stůl s pracovní deskou vynesenou dvojicí prostorových noh z nerezové zahnuté kruhové trubky Ø20/2 mm.<br><br>Deska stolu ze zdvojené DTD opatřené laminátem tloušťky 2x18mm, barva BŘIDLICOVĚ ŠEDÁ, opatřené ABS hranou tloušťky 2mm ve shodné barvě.<br>Zadní deska z DTD 25 mm opatřené laminátem v barvě ČERVENÁ<br>Kovové nohy z nerezových trubek v barevném provedení ŠEDÁ (RAL7040).<br><br>Stůl opatřit průchodkami pro kabely k PC v nerezové oceli. Poloha průchodek dle polohy monitoru. Součástí dodávky PC držák a nosiče kabelů dle TZ, dle polohy pracovního místa. konce nohou opatřeny kluzáky proti poškrábání podlahy.<br>Dimenze konstrukcí nutno ověřit při zpracování výrobní dokumentace.<br><br>Povrchová úprava:<br>SVĚTLE ŠEDÁ (RAL 7037)<br>ČERVENÁ (RAL 3016)<br>ŠEDÁ (RAL 7040) | KS | 8 | 8 |
| 209 | 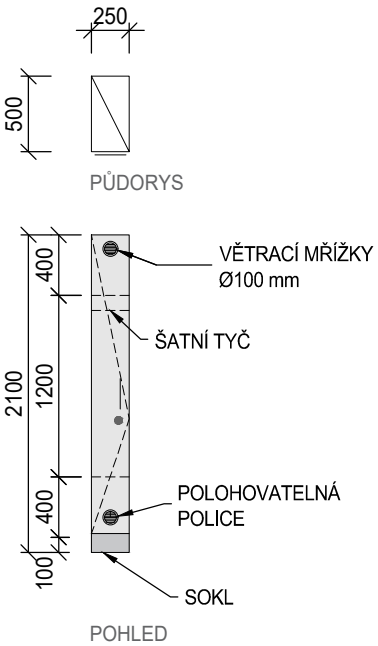 | Skříňka<br>Skříňka pro uložení osobních věcí personálu, uzamykatelné, 2 klíče.<br><br>Korpus i naložená dvířka z DTD opatřené laminátem.<br>Otevírání pomocí úchytek. Úchytky z hliníku v barvě BROUŠENÁ NEREZ. Jednoduchý plochý zaoblený tvar. Rozteč 160mm.<br>Sokl s povrchovou úpravou broušená nerez.<br><br>Dodávka včetně pevných a polohovatelných polic a šatní tyče uvnitř každé skříně a dvojicí větracích mřížek dle přiloženého schématu.<br><br>Povrchová úprava:<br>BÍLÁ - NCS S 0505-R70B / RAL 9003 | KS | 68 | 68 |

! PŘED VÝROBOU NUTNO ROZMĚRY VŠECH VÝROBKŮ ZAMĚŘIT NA STAVBĚ !

# VÝPIS PRVKŮ INTERIÉRU



| OZN. | SCHEMA | POPIS | POČET 1 PP | POČET Σ |
|---|---|---|---|---|
| 210 | 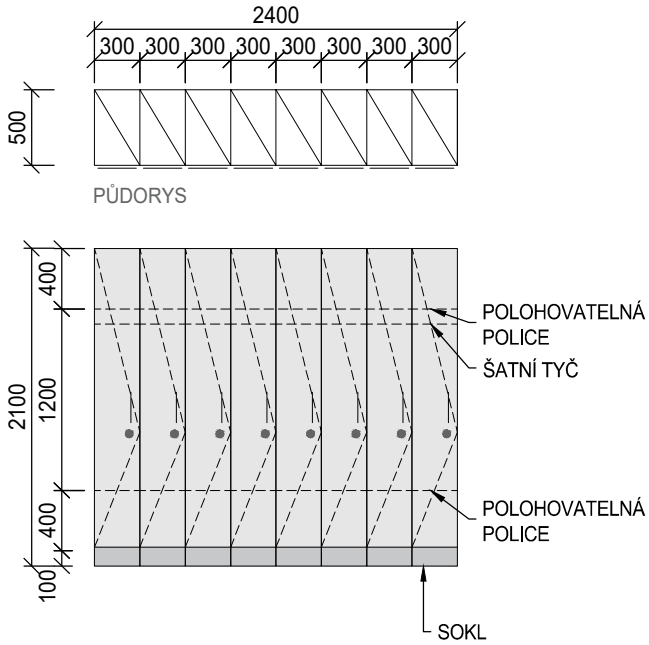  Skříňová sestava.<br>Skříňky pro uložení osobních věcí pacientů, uzamykatelné.<br>Otevírání pomocí úchytek. Úchytky z hliníku v barvě BROUŠENÁ NEREZ. Jednoduchý plochý zaoblený tvar. Rozteč 160mm.<br><br>Korpus i naložená dvířka z DTD opatřené laminátem.<br>Sokl s povrchovou úpravou broušená nerez.<br><br>Dodávka včetně polohovatelných polic a šatní tyče uvnitř každé skříně dle přiloženého schématu.<br><br>Povrchová úprava:<br>BÍLÁ - NCS S 0505-R70B / RAL 9003 | KS | 1 | 1 |
| 211 | 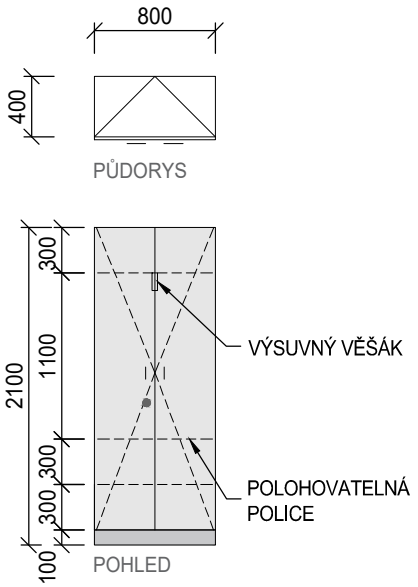  Skříňka pro uložení osobních věcí personálu.<br>Otevírání pomocí úchytek, uzamykatelná.<br>Úchytky z hliníku v barvě BROUŠENÁ NEREZ. Jednoduchý plochý zaoblený tvar. Rozteč 160mm.<br><br>Korpus i naložená dvířka z DTD opatřené laminátem. Sokl s povrchovou úpravou broušená nerez.<br><br>Dodávka včetně polohovatelných polic a výsuvného věšáku uvnitř skříně dle přiloženého schématu.<br><br>Povrchová úprava:<br>BÍLÁ - NCS S 0505-R70B / RAL 9003 | KS | 1 | 1 |

! PŘED VÝROBOU NUTNO ROZMĚRY VŠECH VÝROBKŮ ZAMĚŘIT NA STAVBĚ !

# VÝPIS PRVKŮ INTERIÉRU



| OZN. | | | POČET 1 PP | POČET Σ |
|---|---|---|---|---|
| 212 | 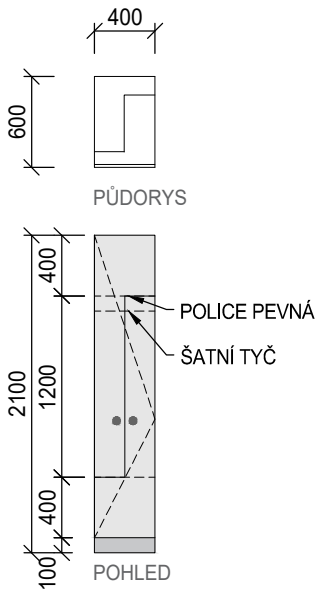 | Šatní skříň "Z"<br>Skříňka pro uložení osobních věcí personálu.<br>Otevírání pomocí klíče, uzamykatelná, 2 klíče. Bez úchytek.<br><br>Korpus i naložená dvířka z DTD opatřené laminátem. Sokl s povrchovou úpravou broušená nerez.<br><br>Dodávka včetně polic a šatní tyče uvnitř skříně dle přiloženého schématu. Součástí dodávky je spojovací materiál pro navazující kusy.<br><br>Povrchová úprava:<br>BÍLÁ - NCS S 0505-R70B / RAL 9003 | KS | 4 | 4 |
| 213 | 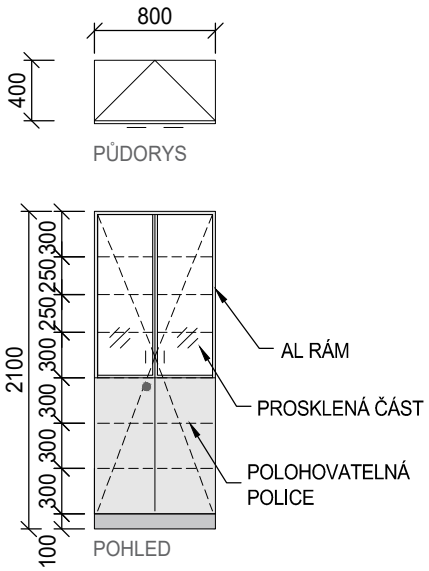 | Skříňka dvoudvéřová policová s prosklenou částí.<br>Otevírání pomocí úchytek, uzamykatelná.<br>Bezpečnostní sklo vhodné pro umístění ve zdravotnickém provozu.<br><br>Úchytky z hliníku v barvě BROUŠENÁ NEREZ. Jednoduchý plochý zaoblený tvar. Rozteč 160mm.<br><br>Korpus i naložená dvířka z DTD opatřené laminátem. Sklo čiré v AL rámu. Sokl s povrchovou úpravou broušená nerez.<br><br>Dodávka včetně polohovatelných polic uvnitř skříně dle přiloženého schématu. Součástí dodávky je spojovací materiál pro navazující kusy.<br><br>Povrchová úprava:<br>BÍLÁ - NCS S 0505-R70B / RAL 9003 | KS | 3 | 3 |

! PŘED VÝROBOU NUTNO ROZMĚRY VŠECH VÝROBKŮ ZAMĚŘIT NA STAVBĚ !

# VÝPIS PRVKŮ INTERIÉRU



| OZN. | | POČET 1 PP | POČET Σ |
|---|---|---|---|
| 214 | 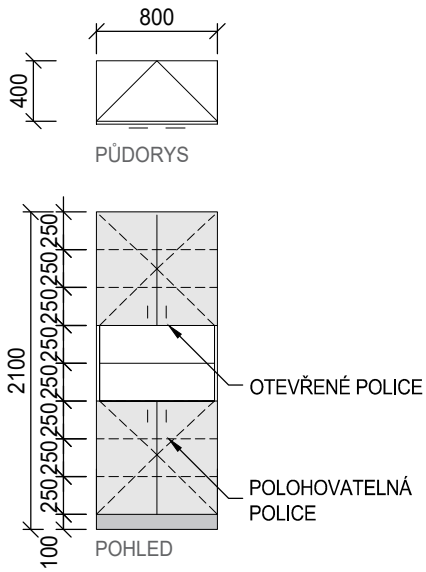 <br>Skříň policová<br>Skříňka policová čtyřdvéřová se středovou otevřenou částí.<br>Otevírání pomocí úchytek. Úchytky z hliníku v barvě BROUŠENÁ NEREZ. Jednoduchý plochý zaoblený tvar. Rozteč 160mm.<br><br>Korpus i naložená dvířka z DTD opatřené laminátem. Sokl s povrchovou úpravou broušená nerez.<br><br>Dodávka včetně polohovatelných polic uvnitř skříně dle přiloženého schématu a spojovacího materiálu pro navazující kusy.<br><br>Povrchová úprava:<br>BÍLÁ - NCS S 0505-R70B / RAL 9003 | KS 3 | 3 |
| 215 | 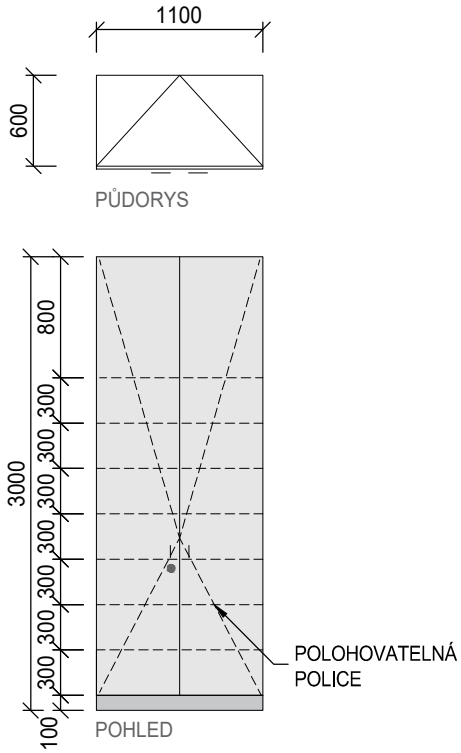 <br>Skříň policová uzamykatelná.<br>Policová skříň dvoudvéřová uzamykatelná.<br>Otevírání pomocí úchytek. Úchytky z hliníku v barvě BROUŠENÁ NEREZ. Jednoduchý plochý zaoblený tvar. Rozteč 160mm.<br><br>Korpus i naložená dvířka z DTD opatřené laminátem. Sokl s povrchovou úpravou broušená nerez.<br><br>Dodávka včetně polohovatelných polic uvnitř skříně dle přiloženého schématu. V zádech skříně vyříznout otvory pro elektroinstalaci. Výška po podhled.<br><br>Povrchová úprava:<br>BÍLÁ - NCS S 0505-R70B / RAL 9003 | KS 1 | 1 |

! PŘED VÝROBOU NUTNO ROZMĚRY VŠECH VÝROBKŮ ZAMĚŘIT NA STAVBĚ !

# VÝPIS PRVKŮ INTERIÉRU



| OZN. | | POČET 1 PP | POČET Σ |
|---|---|---|---|
| 216 | 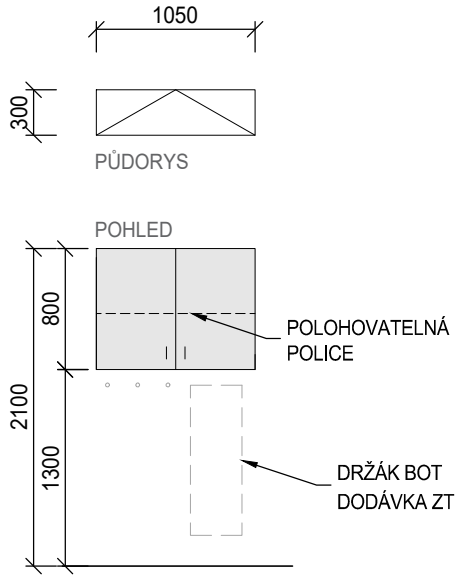 <br>Skříňka nástěnná policová.<br>Otevírání pomocí úchytek. Úchytky z hliníku v barvě BROUŠENÁ NEREZ. Jednoduchý plochý zaoblený tvar. Rozteč 160mm.<br><br>Korpus i naložená dvířka z DTD opatřené laminátem. Sokl s povrchovou úpravou broušená nerez.<br><br>Dodávka včetně polohovatelných polic uvnitř skříně dle přiloženého schématu.<br><br>Povrchová úprava:<br>BÍLÁ (NCS 0505-R70B)<br><br>KS | 1 | 1 |
| 217 | 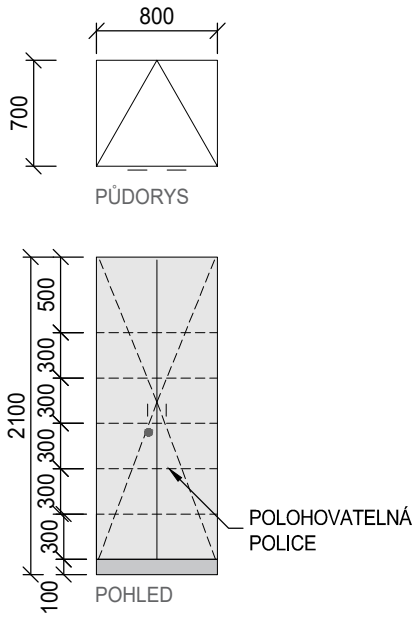 <br>Policová skříň uzamykatelná.<br>Policová skříň dvoudvéřová uzamykatelná.<br>Otevírání pomocí úchytek. Úchytky z hliníku v barvě BROUŠENÁ NEREZ. Jednoduchý plochý zaoblený tvar. Rozteč 160mm.<br><br>Korpus i naložená dvířka z DTD opatřené laminátem. Sokl s povrchovou úpravou broušená nerez.<br><br>Dodávka včetně polohovatelných polic uvnitř skříně dle přiloženého schématu.<br><br>Povrchová úprava:<br>BÍLÁ - NCS S 0505-R70B / RAL 9003<br><br>KS | 2 | 2 |

! PŘED VÝROBOU NUTNO ROZMĚRY VŠECH VÝROBKŮ ZAMĚŘIT NA STAVBĚ !

# VÝPIS PRVKŮ INTERIÉRU



| OZN. | | POČET 1 PP | POČET Σ |
|---|---|---|---|
| 218 | | | |
| | KS | 1 | 1 |
| 219 | | | |
| | KS | 1 | 1 |

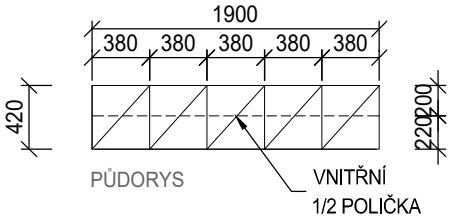


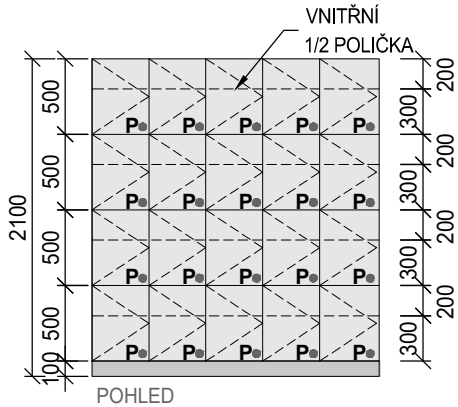


Sestava skříněk pro uložení osobních věcí personálu
Sestava je tvořena z dvaceti uzamykatelných skříněk na osobní věci zaměstnanců (každá uzamykatelná zvlášť, od každého zámku budou dodány minimálně dva klíče). Otevíravý mechanismus stlačením (PUSH).

Korpus i naložená dvířka z DTD opatřené laminátem.
Sokl s povrchovou úpravou broušená nerez.

Dodávka včetně vnitřních poliček dle přiloženého schématu.

Povrchová úprava:

BÍLÁ - NCS S 0505-R70B / RAL 9003

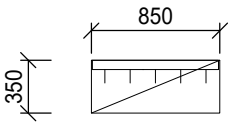


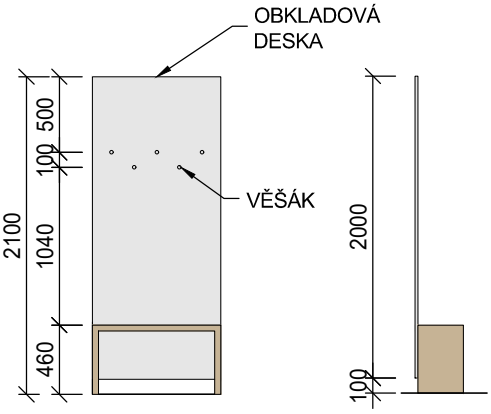

Sestava lavice a obkladu zdi s věšáky.
Lavice se zadní deskou - obkladem zdi. Do desky budou kotveny nerezové bodové věšáky - 5 kusů.

Korpus z DTD opatřené laminátem.
Lavice ze zdvojené DTD opatřené laminátem tloušťky 2x18mm, v barvě KAPUČÍNO, opatřené ABS hranou tloušťky 2mm ve shodné barvě.

Povrchová úprava:

BÍLÁ - NCS S 0505-R70B / RAL 9003

KAPUČÍNO - NCS S 4010-Y30R

! PŘED VÝROBOU NUTNO ROZMĚRY VŠECH VÝROBKŮ ZAMĚŘIT NA STAVBĚ !

# VÝPIS PRVKŮ INTERIÉRU



| OZN. | | POČET 1 PP | POČET Σ |
|---|---|---|---|
| 220 | 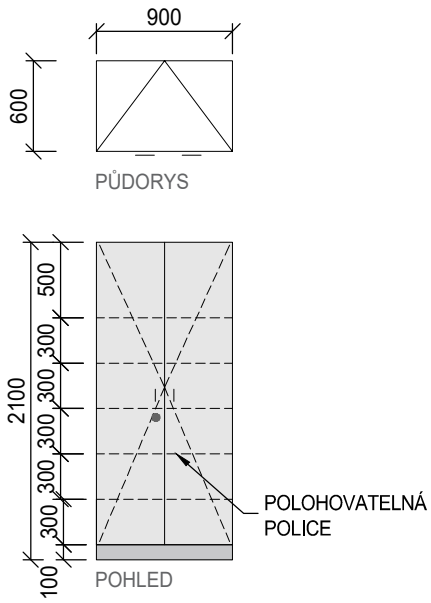 <br>Skříň policová uzamykatelná.<br>Policová skříň dvoudvéřová uzamykatelná.<br>Otevírání pomocí úchytek. Úchytky z hliníku v barvě BROUŠENÁ NEREZ. Jednoduchý plochý zaoblený tvar. Rozteč 160mm.<br><br>Korpus i naložená dvířka z DTD opatřené laminátem. Sokl s povrchovou úpravou broušená nerez.<br><br>Dodávka včetně polohovatelných polic uvnitř skříně dle přiloženého schématu.<br><br>Povrchová úprava:<br>BÍLÁ - NCS S 0505-R70B / RAL 9003<br><br>KS | 2 | 2 |
| 221 | 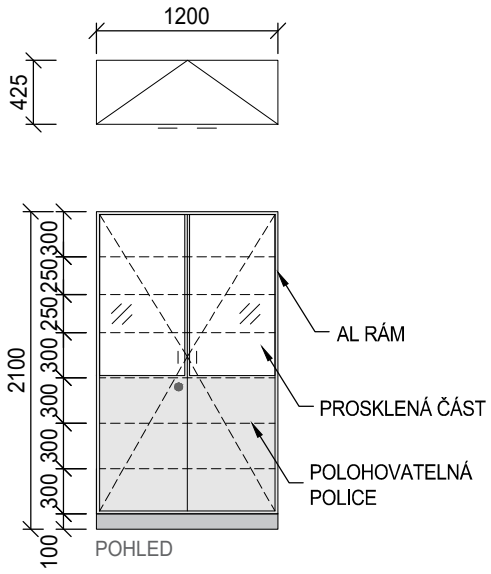 <br>Skříň policová uzamykatelná.<br>Skříň / lékárna 2-dvéřová uzamyk. (dolní část plné dveře, horní část prosklené dveře).<br>Bezpečnostní sklo vhodné pro umístění ve zdravotnickém provozu.<br><br>Otevírání pomocí úchytek. úchytky z hliníku v barvě broušená nerez. jednoduchý plochý zaoblený tvar. rozteč 160mm.<br><br>Korpus i naložená dvířka z DTD opatřené laminátem. Sokl s povrchovou úpravou broušená nerez.<br><br>Dodávka včetně polohovatelných polic uvnitř skříně dle přiloženého schématu.<br><br>Povrchová úprava:<br>BÍLÁ - NCS S 0505-R70B / RAL 9003<br><br>KS | 1 | 1 |

! PŘED VÝROBOU NUTNO ROZMĚRY VŠECH VÝROBKŮ ZAMĚŘIT NA STAVBĚ !

# VÝPIS PRVKŮ INTERIÉRU



| OZN. | | POČET 1 PP | POČET Σ |
|---|---|---|---|
| 222 | 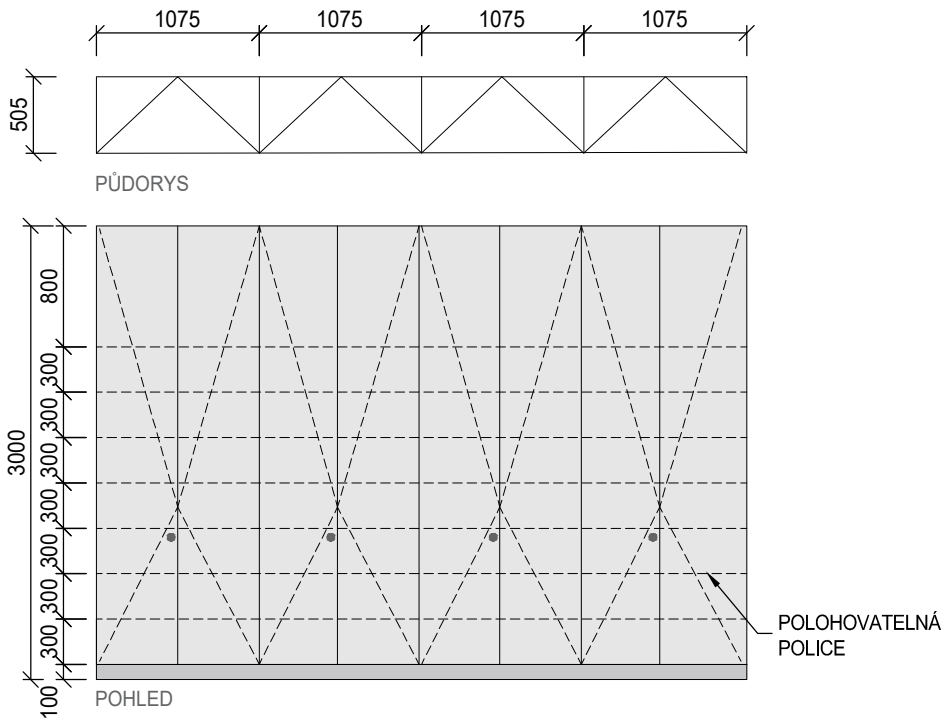 <br>Vestavěná skříňová sestava.<br>Skříň policová uzamykatelná.<br>Panty s jemným dovíráním a otevíravým mechanismem stlačením (PUSH).<br><br>Korpus i naložená dvířka z DTD opatřené laminátem. Sokl s povrchovou úpravou broušená nerez.<br><br>Dodávka včetně polohovatelných polic uvnitř skříně dle přiloženého schématu. V zádech skříně vyříznout otvory pro elektroinstalaci. Výška po podhled.<br><br>Povrchová úprava:<br>BÍLÁ - NCS S 0505-R70B / RAL 9003<br>KS | 1 | 1 |
| 223 | 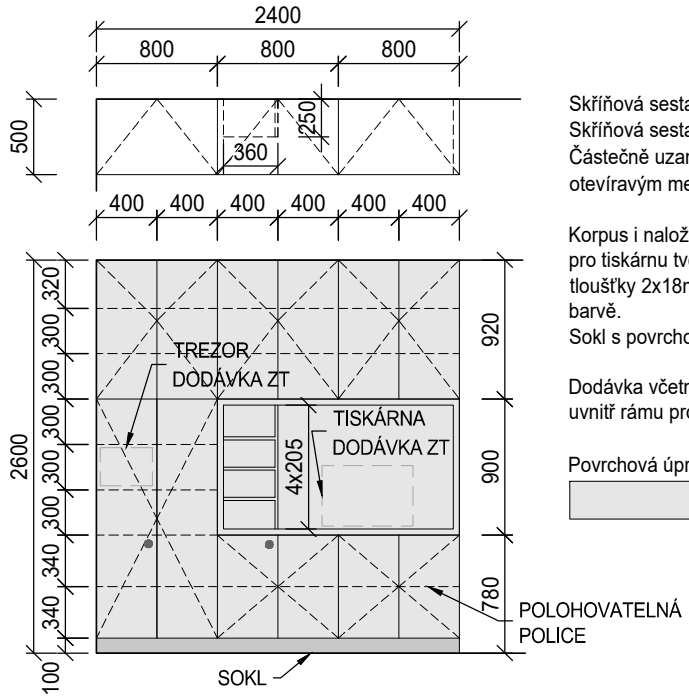 <br>Skříňová sestava<br>Skříňová sestava vysoké skříně, spodních skříněk a horních skříněk. Částečně uzamykatelná. Bez úchytek. Panty s jemným dovíráním a otevíravým mechanismem stlačením (PUSH).<br><br>Korpus i naložená dvířka z DTD opatřené laminátem. Otevřená šást pro tiskárnu tvořena rámem ze zdvojené DTD opatřené laminátem tloušťky 2x18mm, opatřené ABS hranou tloušťky 2mm ve shodné barvě.<br>Sokl s povrchovou úpravou broušená nerez.<br><br>Dodávka včetně polohovatelných polic uvnitř skříně a pevných polic uvnitř rámu pro tiskárnu dle přiloženého schématu.<br><br>Povrchová úprava:<br>BÍLÁ - NCS S 0505-R70B / RAL 9003<br>KS | 1 | 1 |

! PŘED VÝROBOU NUTNO ROZMĚRY VŠECH VÝROBKŮ ZAMĚŘIT NA STAVBĚ !

# VÝPIS PRVKŮ INTERIÉRU



| OZN. | | POČET 1 PP | POČET Σ |
|---|---|---|---|
| 224 | 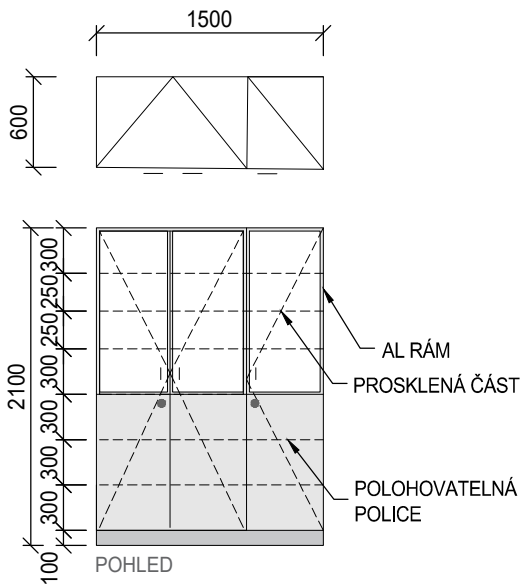 <br>Skříň policová uzamykatelná.<br>Skříň / lékárna 3-dvéřová uzamykatelná. Dolní část plné dveře, horní část prosklené dveře.<br>Bezpečnostní sklo vhodné pro umístění ve zdravotnickém provozu.<br><br>Otevírání pomocí úchytek. úchytky z hliníku v barvě broušená nerez. jednoduchý plochý zaoblený tvar. rozteč 160mm.<br><br>Korpus i naložená dvířka z DTD opatřené laminátem.<br>Sokl s povrchovou úpravou broušená nerez.<br><br>Dodávka včetně polohovatelných polic uvnitř skříně dle přiloženého schématu.<br><br>Povrchová úprava:<br>BÍLÁ - NCS S 0505-R70B / RAL 9003<br>KS | 1 | 1 |

! PŘED VÝROBOU NUTNO ROZMĚRY VŠECH VÝROBKŮ ZAMĚŘIT NA STAVBĚ !

# VÝPIS PRVKŮ INTERIÉRU



| OZN. | SCHEMA | POPIS | | POČET 1 PP | POČET Σ |
|---|---|---|---|---|---|
| 301 | 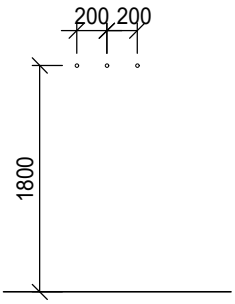  | Věšák ocelový na zeď - 3 háčky<br>Ocelový háček uchycený na hřebíky/šrouby. Nosnost 20 kg.<br><br>Rozteč háčků: 200mm<br>Materiál: ocel, kov<br>Povrchová úprava: práškově natírané<br>Barva: ČERVENÁ<br>Výškové umístění středové osy 1800 mm od podlahy.<br> 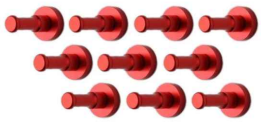 | KS | 5 | 5 |
| 302 | 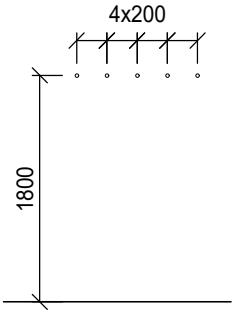  | Věšák ocelový na zeď - 5 háčků<br>Ocelový věšák uchycený na hřebíky/šrouby. Nosnost 20 kg.<br><br>Rozteč háčků: 200mm<br>Materiál: ocel, kov<br>Povrchová úprava: práškově natírané<br>Barva: ČERVENÁ<br>Výškové umístění středové osy 1800 mm od podlahy.<br> 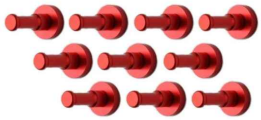 | KS | 4 | 4 |
| 303 | | Popelník závěsný<br>Nástěný nerezový popelník s ochranným krytem.<br>Dodávka včetně upevňovacího materiálu pro montáž na stěnu.<br>Materiál: Nerezová ocel<br>Barva: přírodní nerez | KS | 1 | 1 |

! PŘED VÝROBOU NUTNO ROZMĚRY VŠECH VÝROBKŮ ZAMĚŘIT NA STAVBĚ !

# VÝPIS PRVKŮ INTERIÉRU



| OZN. | SCHEMA | POPIS | | POČET 1 PP | POČET Σ |
|---|---|---|---|---|---|
| 304 | 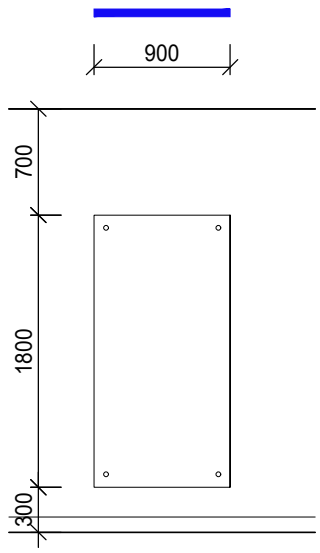 | Orientační tabule budovy<br><br>Skleněná tabule mléčná, montovaná na nerezové distanční úchyty.<br>Bezpečnostní sklo vhodné pro umístění ve zdravotnickém provozu.<br>Materiál vhodný do interiéru i exteriéru.<br>Rozsah informací po dohodě s investorem.<br><br>Rozměr tabule: cca 900x1800 mm nebo dle rozsahu informací.<br><br> | KS | 3 | 3 |
| 305 | 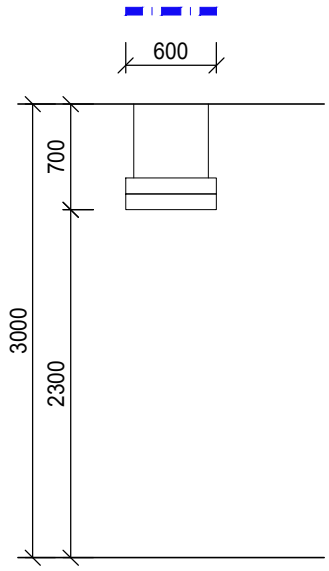 | Orientační závěsné značení<br><br>Bezrámové závěsné orientační značení z nárazuvzdorného plastu, zavěšeno na lanových držácích.<br><br>Rozsah informací po dohodě s investorem.<br><br>Rozměr: 2 x (600 x 105 ) mm<br><br> | KS | 1 | 1 |
| 306 | 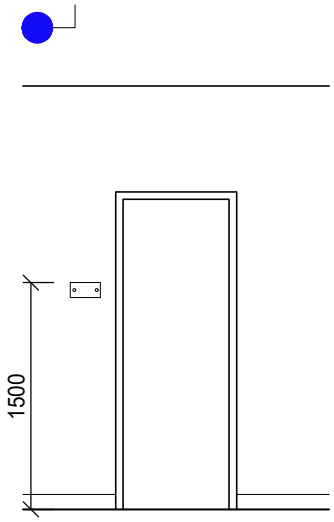 | Označení místností bez jmenovky<br><br>Skleněná tabulka mléčná, montovaná na nerezové distanční úchyty.<br>Bezpečnostní sklo vhodné pro umístění ve zdravotnickém provozu.<br>Polep tvořený řezanou grafikou z barevných fólií.<br>Rozměr: 200x100mm<br><br> | KS | 32 | 32 |

! PŘED VÝROBOU NUTNO ROZMĚRY VŠECH VÝROBKŮ ZAMĚŘIT NA STAVBĚ !

# VÝPIS PRVKŮ INTERIÉRU



| OZN. | SCHEMA | POPIS | | POČET 1 PP | POČET Σ |
|---|---|---|---|---|---|
| 307 | 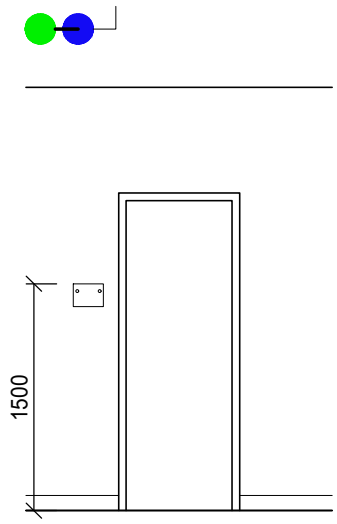 | Označení místností se jmenovkou<br><br>Skleněná tabulka mléčná, montovaná na nerezové distanční úchyty. Bezpečnostní sklo vhodné pro umístění ve zdravotnickém provozu. Polep tvořený řezanou grafikou z barevných fólií.<br>Rozměr: 200x150mm<br><br> | KS | 3 | 3 |
| 308 | 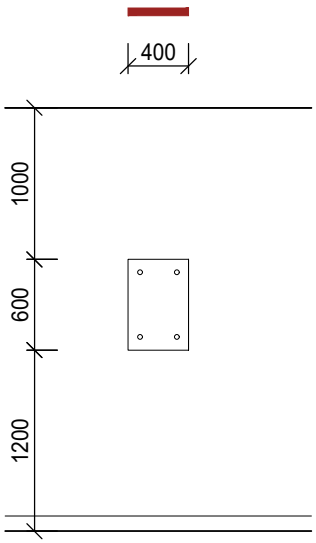 | Únikové plány<br><br>Skleněná tabule mléčná, montovaná na nerezové distanční úchyty.Bezpečnostní sklo vhodné pro umístění ve zdravotnickém provozu.<br>Rozsah informací a poloha po dohodě se zpracovatelem únikového plánu.<br><br>Rozměr tabule: 400x600 mm nebo dle rozsahu informací.<br><br> | KS | 2 | 2 |
| 309 | 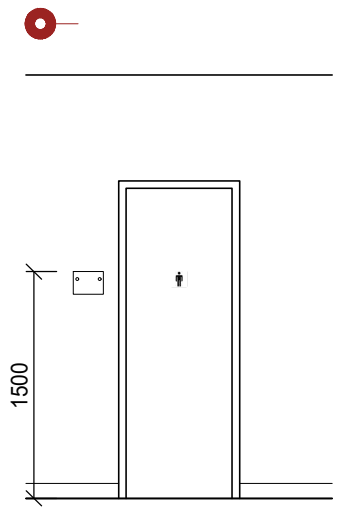 | Piktogramy<br><br>Hliníkové sendvičové desky s polyetylenovým jádrem oboustranně kryté lakovaným plechem z hliníku tloušťky 0,3 mm - kartáčovaný hliník s potiskem, bez rámečku.<br><br>Rozměr: cca 100x100 mm<br><br> 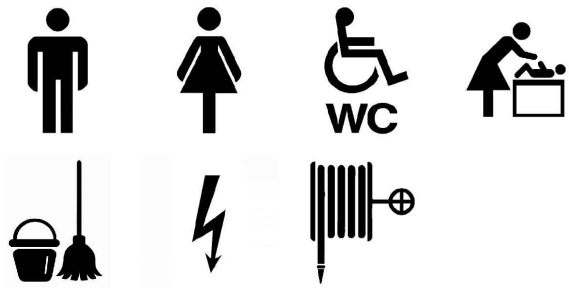 | KS | 15 | 15 |

! PŘED VÝROBOU NUTNO ROZMĚRY VŠECH VÝROBKŮ ZAMĚŘIT NA STAVBĚ !

# VÝPIS PRVKŮ INTERIÉRU



| OZN. | SCHEMA | POPIS | | POČET 1 PP | POČET Σ |
|---|---|---|---|---|---|
| 401 | | Židle - pacienti<br>Jednobarevná židle moderního vzhledu, sedák i opěradlo lehce tvarované. Vyrobena z jednoho kusu bezúdržbového polypropylenu se skelným vláknem, který je odolný vůči UV záření. Odolná proti chloru, soli a termální vodám, vhodná do vnitřního i do venkovního prostředí, lehce čistitelná. Židle je stohovatelná.<br>Nosnost min. 120kg.<br><br>Barevné provedení konstrukce židle: DLE BAREVNÉHO ŘEŠENÍ | | | |
| | | barevné provedení BÍLÁ | KS | 7 | 7 |
| | | barevné provedení ŠEDÁ | KS | 11 | 11 |
| 402 | | Židle čalouněná bez područek - jídelní židle personál.<br><br>Jednobarevná židle moderního vzhledu s područkami, sedák i opěradlo lehce tvarované. Sedák čalouněný. Konstrukce vyrobena z jednoho kusu bezúdržbového polypropylenu se skelným vláknem, který je odolný vůči UV záření. Odolná proti chloru, soli a termální vodám, lehce čistitelná. Židle je stohovatelná. Nosnost min. 120kg.<br><br>Barevné provedení konstrukce: ŠEDÁ<br>Barevné provedení sedáku: DLE BAREVNÉHO ŘEŠENÍ | | | |
| | | barevné provedení BÉŽOVÁ | KS | 7 | 7 |

! PŘED VÝROBOU NUTNO ROZMĚRY VŠECH VÝROBKŮ ZAMĚŘIT NA STAVBĚ !

# VÝPIS PRVKŮ INTERIÉRU



| OZN. | SCHEMA | POPIS | | POČET 1 PP | POČET Σ |
|---|---|---|---|---|---|
| 403 | | Křesla subtilní<br>Kancelářské křeslo čalouněné, s područkami. Orientační rozměry cca 700x700x860 mm, orientační výška sedáku 410 mm. Křeslo vynášejí čtyři kovové nohy s kluzáky. Sedák a opěrák tvoří celočalouněná vysoká skořepina s nosnou kovovou konstrukcí vyplněnou studenou pěnou. Součástí skořepiny jsou vytvarované područky.<br>Materiál sedáku látka s otěruvzdorností čalounění dle testu Martindale min. 90 000 cyklů.<br><br>Barevné provedení:<br>Sedák v barvě DLE BAREVNÉHO ŘEŠENÍ.<br>Podnož kovová v laku v barvě kovu. | | | |
| | | barevné provedení SVĚTLE BÉŽOVÁ | KS | 2 | 2 |
| | | barevné provedení ŠEDÁ | KS | 4 | 4 |
| 404 | | Kancelářské židle<br>Kancelářské křeslo čalouněné, s područkami, výškově nastavitelné.<br><br>max. šířka: 565 mm<br>max. výška: 1200 mm<br>průměr podnože: 670 mm<br>min. výška sedáku: 470 mm<br>min. výška područky: 660 mm<br>zdvih pístu: 130 mm<br><br>Potahový materiál omyvatelná koženka vhodná pro zdravotnictví.<br>Otěruvzdornost: min 300. 000 cyklů Martindale<br>Nehořlavost dle normy EN 1021-1,2; BS5852 PART1<br>Potahový materiál splňuje požadavek odolnosti vůči moči, krvi, nemocničním desinfekčním prostředkům. Je antistatický, antibakteriální, antiplísňový.<br><br>Barevné provedení:<br>Sedák a opěrák v barvě DLE BAREVNÉHO ŘEŠENÍ<br>Podnož kovová v laku v barvě kovu | | | |
| | | barevné provedení BÉŽOVÁ | KS | 3 | 3 |
| | | barevné provedení SVĚTLE ŠEDÁ | KS | 8 | 8 |

! PŘED VÝROBOU NUTNO ROZMĚRY VŠECH VÝROBKŮ ZAMĚŘIT NA STAVBĚ !

# VÝPIS PRVKŮ INTERIÉRU



| OZN. | SCHEMA | POPIS | | POČET 1 PP | POČET Σ |
|---|---|---|---|---|---|
| 405 | | Kancelářská židle pro recepci<br>Otočné pracovní křeslo, výškově stavitelné s celočalouněným koženkovým korpusem, se střední výškou opěráku, s područkami fixními kovovými. Křeslo má houpací mechaniku s možností aretace ve výchozí pozici. Podnož tvoří 5-ramenný hliníkový kříž, leštěný. Dodávané s kolečkami vhodnými na pojezd PVC.<br><br>max. šířka: 690 mm<br>max. výška: 1130 mm<br>hloubka židle: 690 mm<br>průměr podnože: 600 mm<br>min. výška sedáku: 380-480 mm<br>zdvih pístu: 130 mm<br><br>Potahový materiál omyvatelná koženka vhodná pro zdravotnictví.<br>Otěruvzdornost: min 300. 000 cyklů Martindale.<br>Nehořlavost dle normy EN 1021-1,2.<br>Potahový materiál splňuje požadavek odolnosti vůči moči, krvi, oleji, nemocničním desinfekčním prostředkům. Je antistatický, antibakteriální, antiplísňový.<br><br>Barevné provedení:<br>Sedák a opěrák v barvě DLE BAREVNÉHO ŘEŠENÍ<br>Podnož kovová v laku v barvě kovu | | | |
| | | barevné provedení BÍLÁ | KS | 2 | 2 |
| 406 | 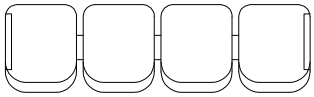 | Multisedák čtyřmístný<br>Sedák a opěrák z technopolymeru stojící na podnoži se spojovacím dílem a kovovými nohami. Multisedák je určen pro 4 osoby.<br><br>Barevné provedení:<br>Sedák v barvě DLE BAREVNÉHO ŘEŠENÍ.<br>Konstrukce podnože v barvě přírodního kovu. | | | |
| | | barevné provedení BÍLÁ | KS | 10 | 10 |

! PŘED VÝROBOU NUTNO ROZMĚRY VŠECH VÝROBKŮ ZAMĚŘIT NA STAVBĚ !

# VÝPIS PRVKŮ INTERIÉRU



| OZN. | SCHEMA | POPIS | | POČET 1 PP | POČET Σ |
|---|---|---|---|---|---|
| 407 | 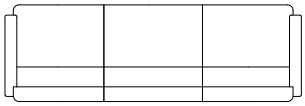 | Pohovka rohová s nízkými područkami<br>Trojmístná s nosností na osobu 150 kg. Poskytuje komfort sezení a také pohodlný a široký povrch na spaní. Podnož vysoká 90mm z ocelových plátů. Materiál sedáku látka s otěruvzdorností čalounění dle testu Martindale min. 90 000 cyklů.<br><br>Rozměry (mm) 2100x900<br>Celková výška (mm) 770<br>Výška sedáku (mm) 420<br>Hloubka sedáku (mm) 570<br><br>Barevné provedení: DLE BAREVNÉHO ŘEŠENÍ<br><br>barevné provedení BÉŽOVÁ | KS | 1 | 1 |
| 408 | 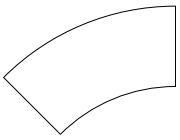 | Designové sedátko snake<br>Designový plastový nábytek - modulový sedák.<br><br>Šířka: 1230 mm<br>Hloubka: 530 mm<br>Celková výška: 430 mm<br>Hmotnost produktu: 13,5 kg<br>Venkovní použití: Ano<br><br>Barevné provedení: DLE BAREVNÉHO ŘEŠENÍ<br><br>barevné provedení ČERVENÁ | KS | 4 | 4 |

! PŘED VÝROBOU NUTNO ROZMĚRY VŠECH VÝROBKŮ ZAMĚŘIT NA STAVBĚ !

# VÝPIS PRVKŮ INTERIÉRU



| OZN. | SCHEMA | POPIS | | POČET 1 PP | POČET Σ |
|---|---|---|---|---|---|
| 409 | 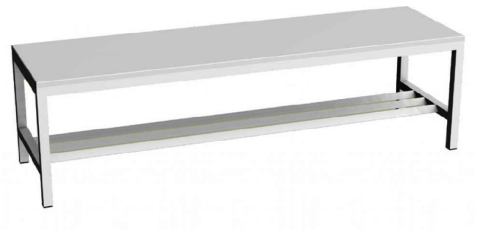 | Lavička šatní<br><br>Rozměr 1000x300mm, výška 420mm; konstrukce z ocelových profilů cca 30x30mm, ocelová konstrukce na uložení bot, na koncích nohou plastové kluzáky proti poškrabání podlahy, sedák DTD tl. 18mm, ABS hrany 2mm.<br><br>Povrchová úprava:<br>BÍLÁ (NCS 0505-R70B)<br>ŠEDÁ (RAL 7040) | KS | 4 | 4 |
| 410 | | Lavička venkovní<br><br>Rozměr 1500x400mm, výška 400mm, konstrukce z vláknitého cementu, oceli. Minimální nosnost 180 kg. Povrchová úprava betonu pro průmyslový vzhled. Barva světle šedá. Hmotnost cca 33 kg. | KS | 2 | 2 |

! PŘED VÝROBOU NUTNO ROZMĚRY VŠECH VÝROBKŮ ZAMĚŘIT NA STAVBĚ !